AXONOMÉTRICA MÓDULO TIPO

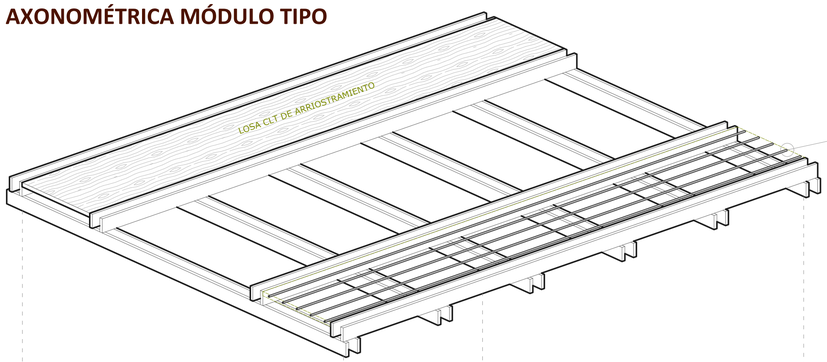

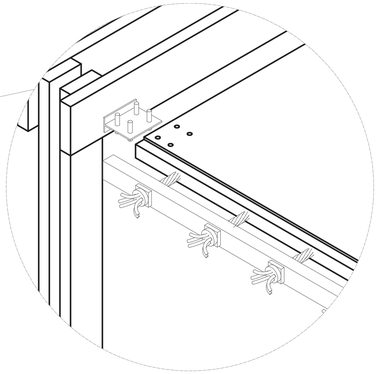

DETALLE CLT POST-TENSADO

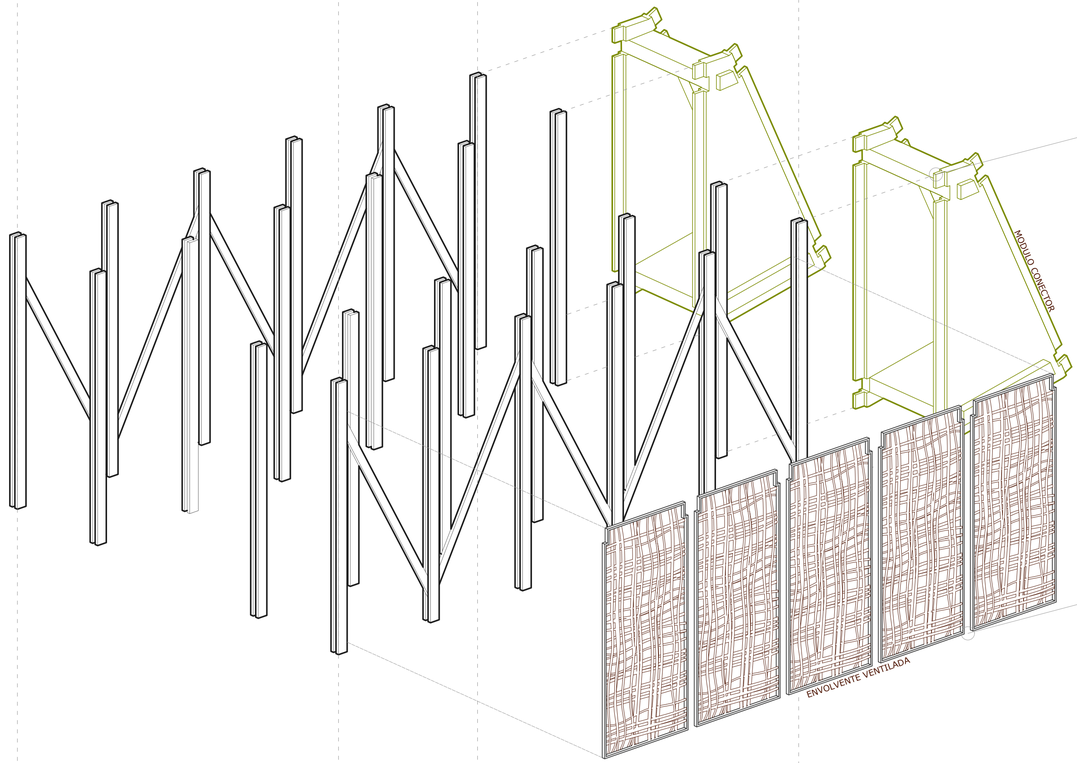

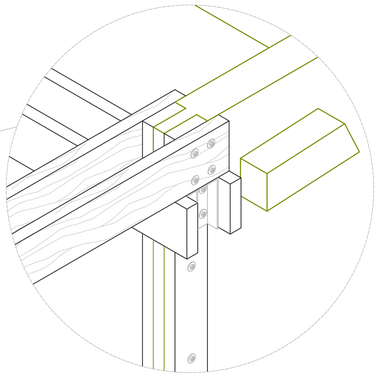

DETALLE MODULO CONECTOR

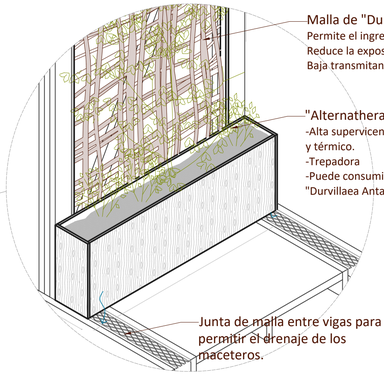

DETALLE ENVOLVENTE

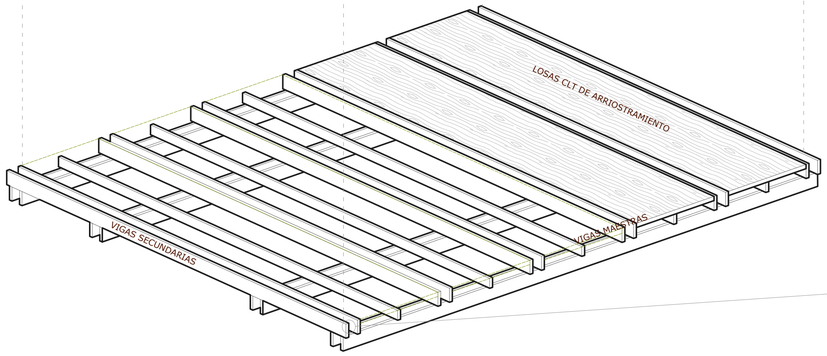

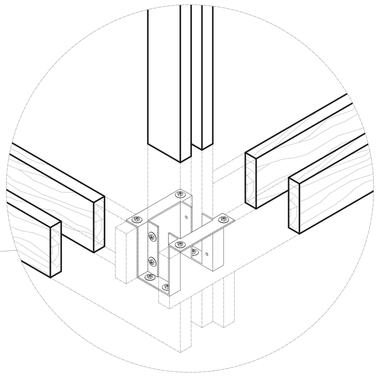
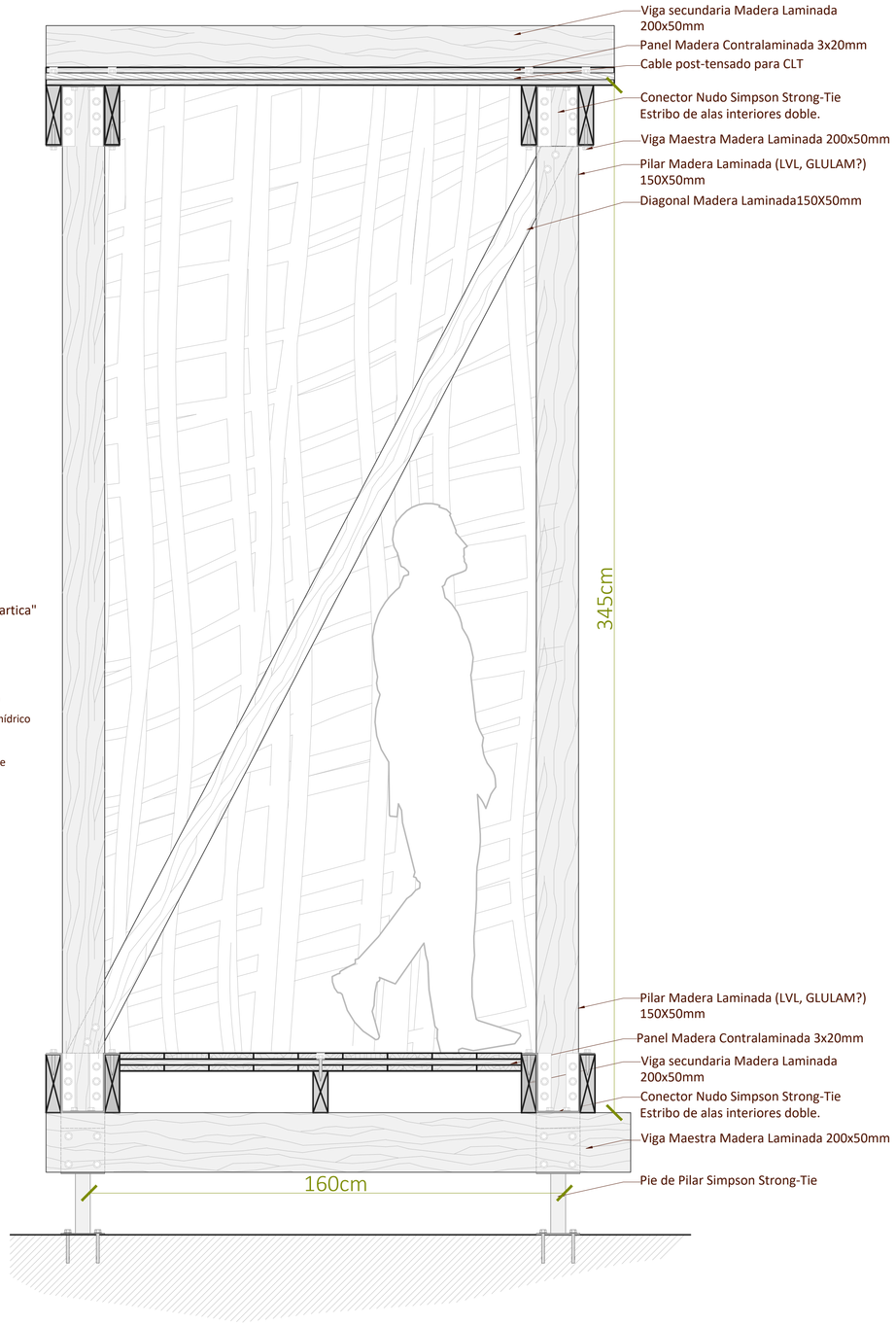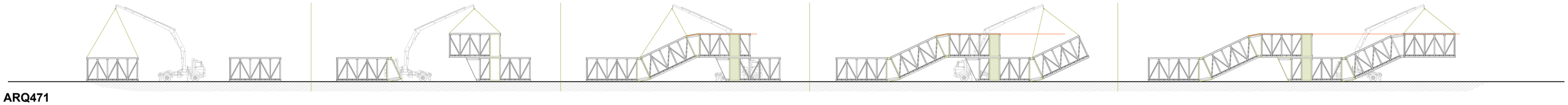
CONECTOR PILAR-VIGAS