TEATRO AMBULANTE

Estructura cultural transportable

ESCANTILLÓN ESC 1:25

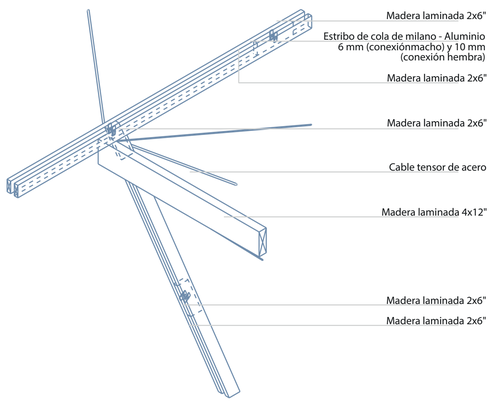

1 DETALLE TIPO ENCUENTRO VIGA-PILAR
ESC. 1:30

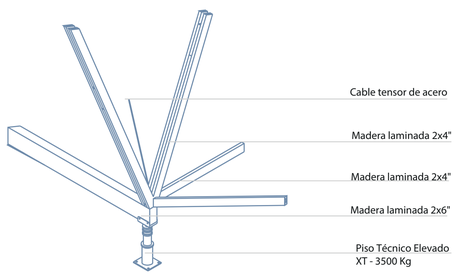

2 DETALLE TIPO DE PLATAFORMA
ESC. 1:30

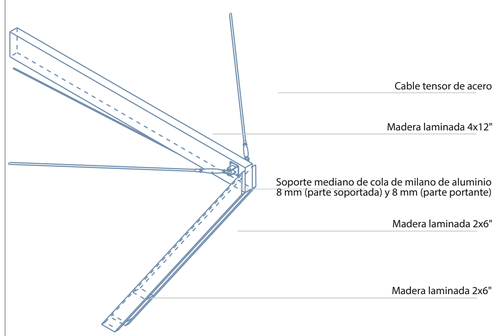

3 DETALLE TIPO ENCUENTRO VIGA-PILAR
ESC. 1:30

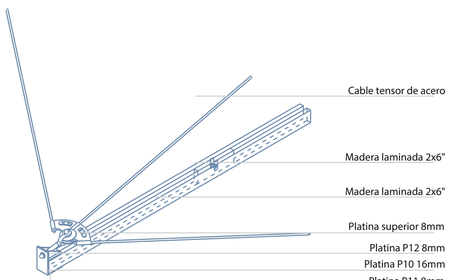

4 DETALLE TIPO TENSORES
ESC. 1:30

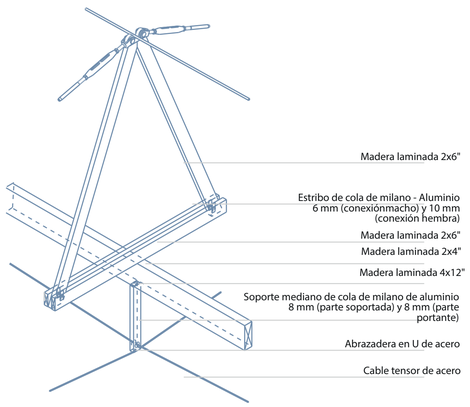

5 DETALLE TIPO CENTRO CUBIERTA