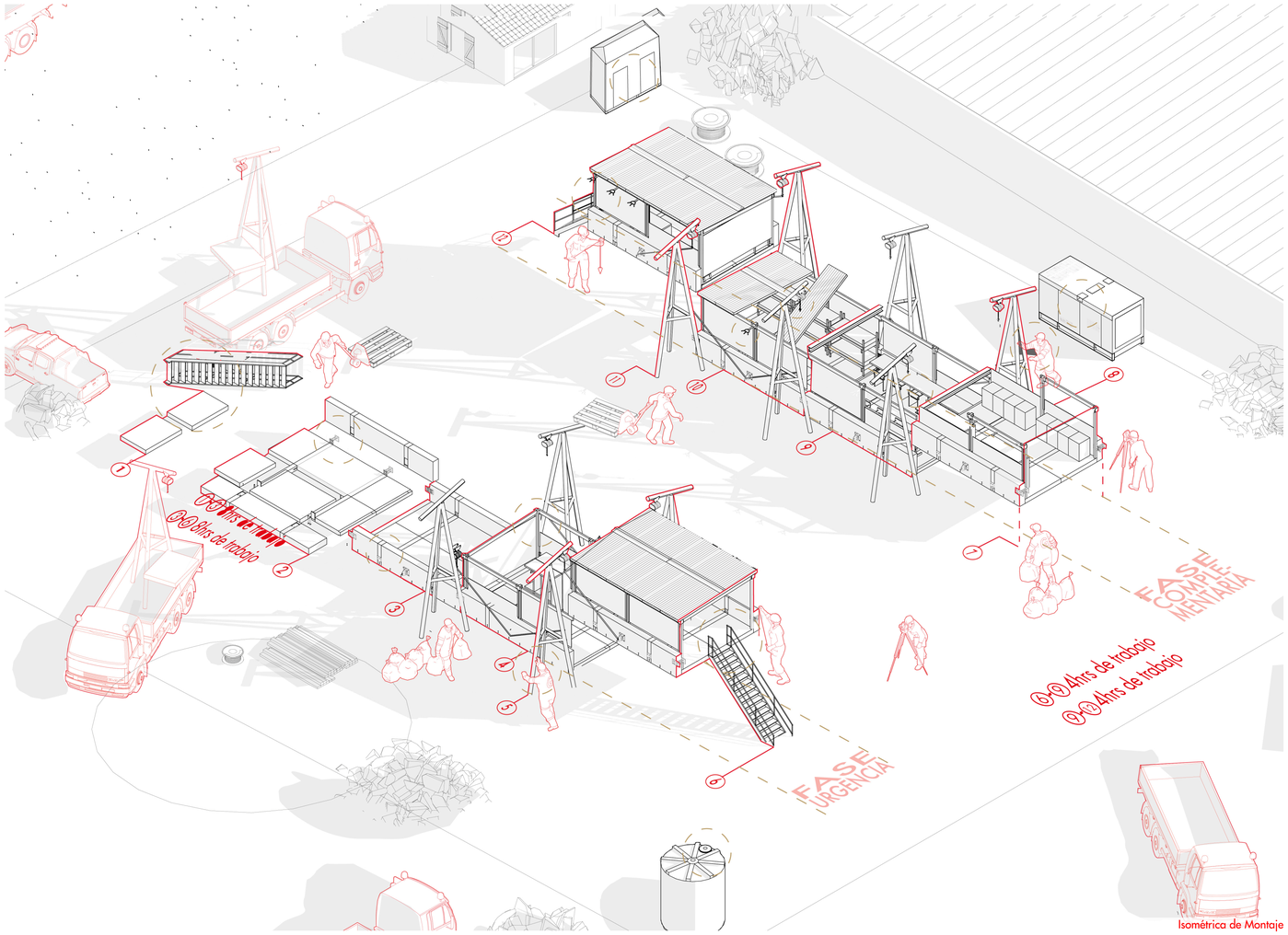

Isométrica de Montaje

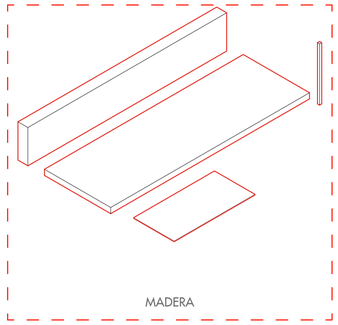

MADERA

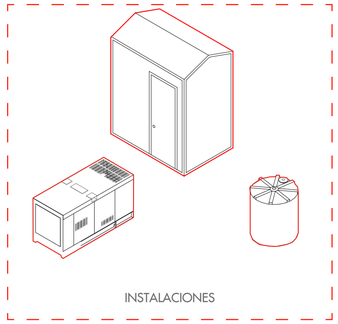

INSTALACIONES

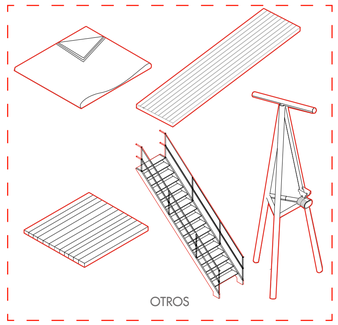

OTROS

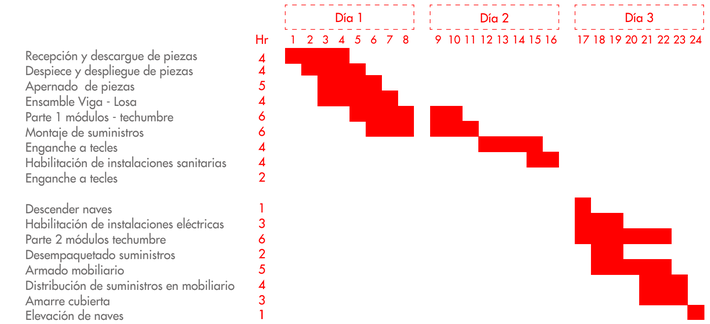

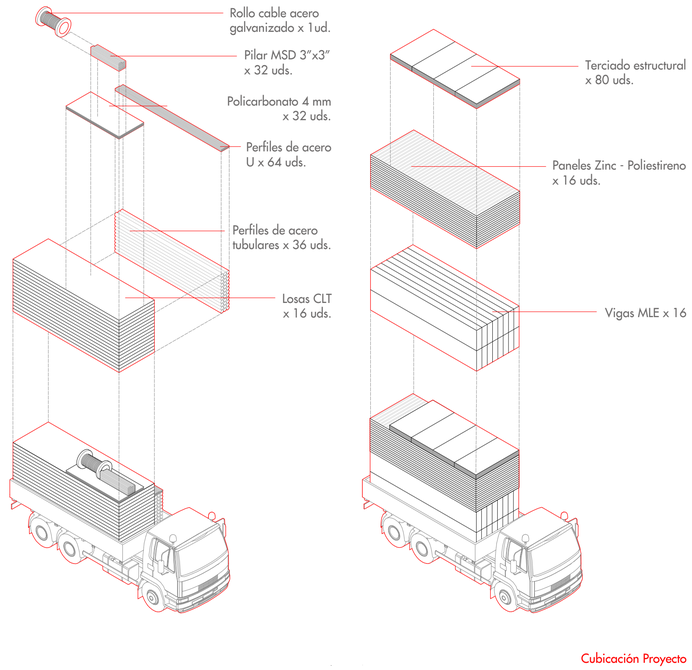

Cubicación Proyecto