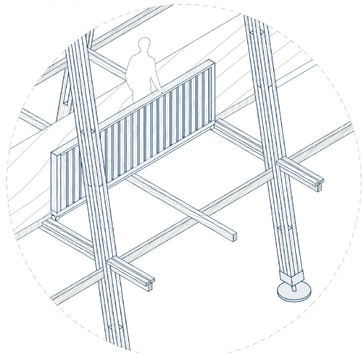

MARCOS: POSCICIÓN 1 | ESCALA 1:50

EN PRIMERA POSCICIÓN LOS MARCOS PLEGABLES FUNCIONAN COMO BARANDAS, DELIMITANDO EL CAMINO.

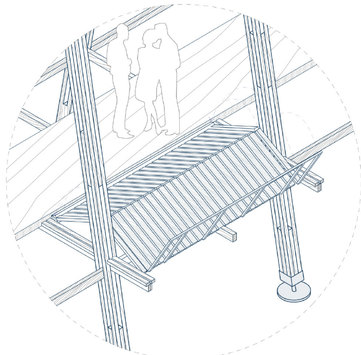

MARCOS: POSCICIÓN 2 | ESCALA 1:50

EN SEGUNDA POSCICIÓN LOS MARCOS PLEGABLES SE EXPANDEN, AUMENTANDO EL ÁREA DISPONIBLE PARA EL USO.

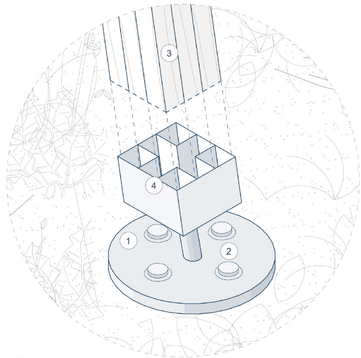

DETALLE 1 | ESCALA 1:10

1. ECOPILOTE 1.3M
2. PERNO HEXAGONAL 14MM | HILO M16
3. PINO SECO CEPILLADO 3´ X 3´
4. PLACA DE ACERO CON ALAS DE FIJACIÓN

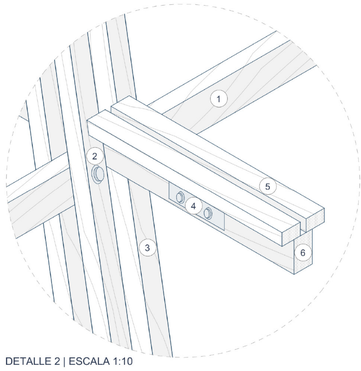

DETALLE 2 | ESCALA 1:10

1. PINO SECO CEPILLADO 5´ X 3´ **2.** PERNO AUTOPERFORANTE HEXAGONAL 12MM **3.** PINO SECO CEPILLADO 3´ X 3´**4.** ANGULO DE REFUERZO 38 X 70MM**5.** PINO SECO CEPILLADO 2´ X 3´ **6.** PINO SECO CEPILLADO 5´ X 3´

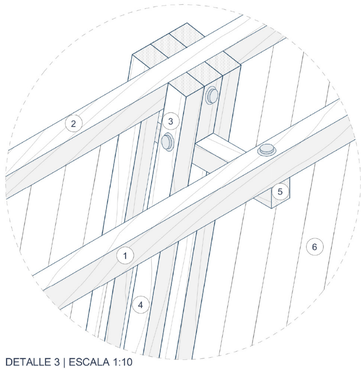

DETALLE 3 | ESCALA 1:10

1. PINO SECO CEPILLADO 4´ X 3´ **2.** PINO SECO CEPILLADO 4´ X 3´ **3.** PERNO AUTOPERFORANTE HEXAGONAL 12MM **4.** PINO SECO CEPILLADO 3´ X 3´ **5.** PINO SECO CEPILLADO 3´ X 3´ **6.** POLICARBONATO ONDULADO 0,5 MM

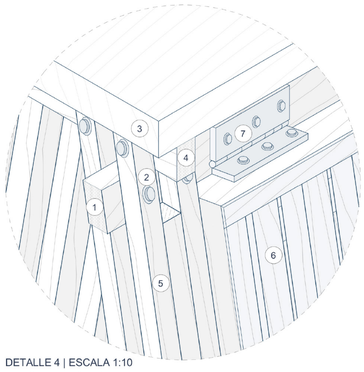

DETALLE 4 | ESCALA 1:10

1. PINO SECO CEPILLADO 5´ x 3´ **2.** PERNO AUTOPERFORANTE HEXAGONAL 12MM **3.** MADERA CONTRALAMINADA **4.** PINO SECO CEPILLADO 5´ X 3´ **5.** PINO SECO CEPILLADO 3´ X 3´ **6.** POLICARBONATO ONDULADO 0,5 MM **7.** BISAGRA DE ACERO DE CANTO RECTO

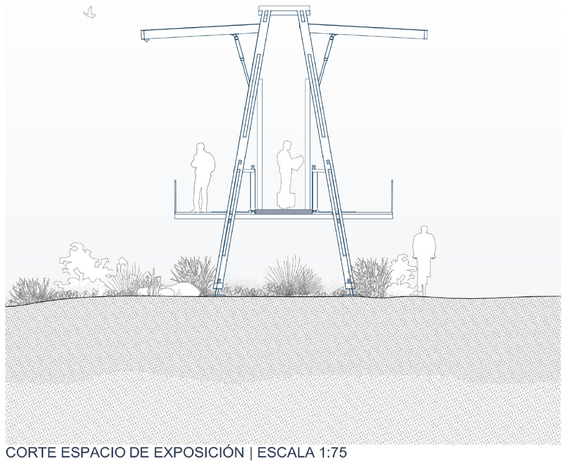

CORTE ESPACIO DE EXPOSICIÓN | ESCALA 1:75

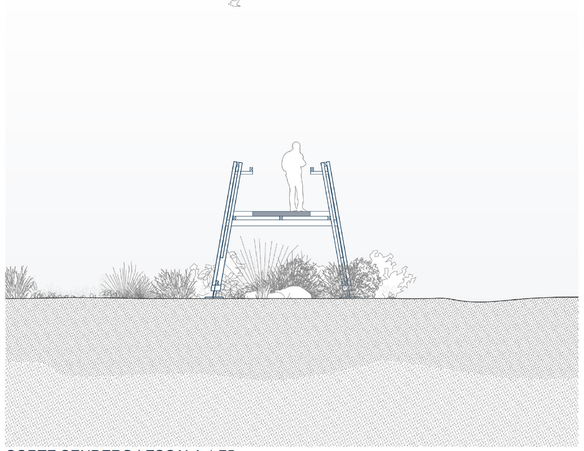

CORTE SENDERO | ESCALA 1:75

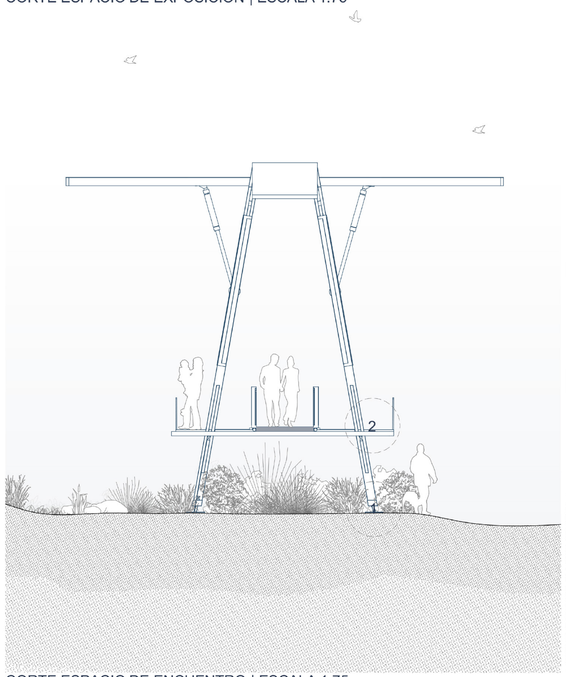

CORTE ESPACIO DE ENCUENTRO | ESCALA 1:75

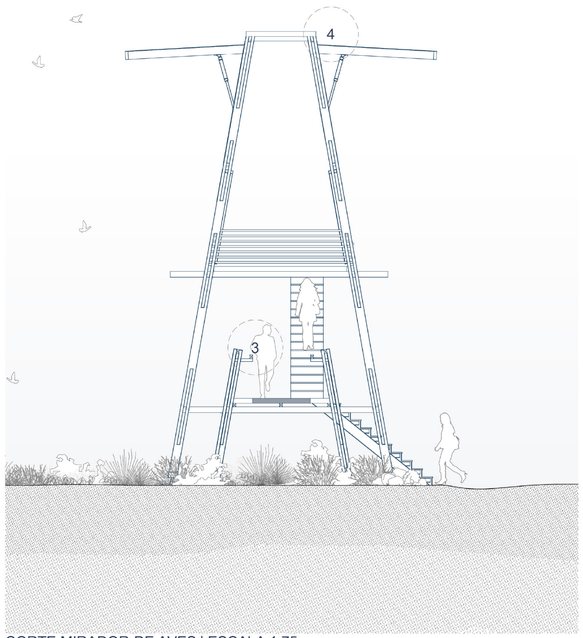

CORTE MIRADOR DE AVES | ESCALA 1:75

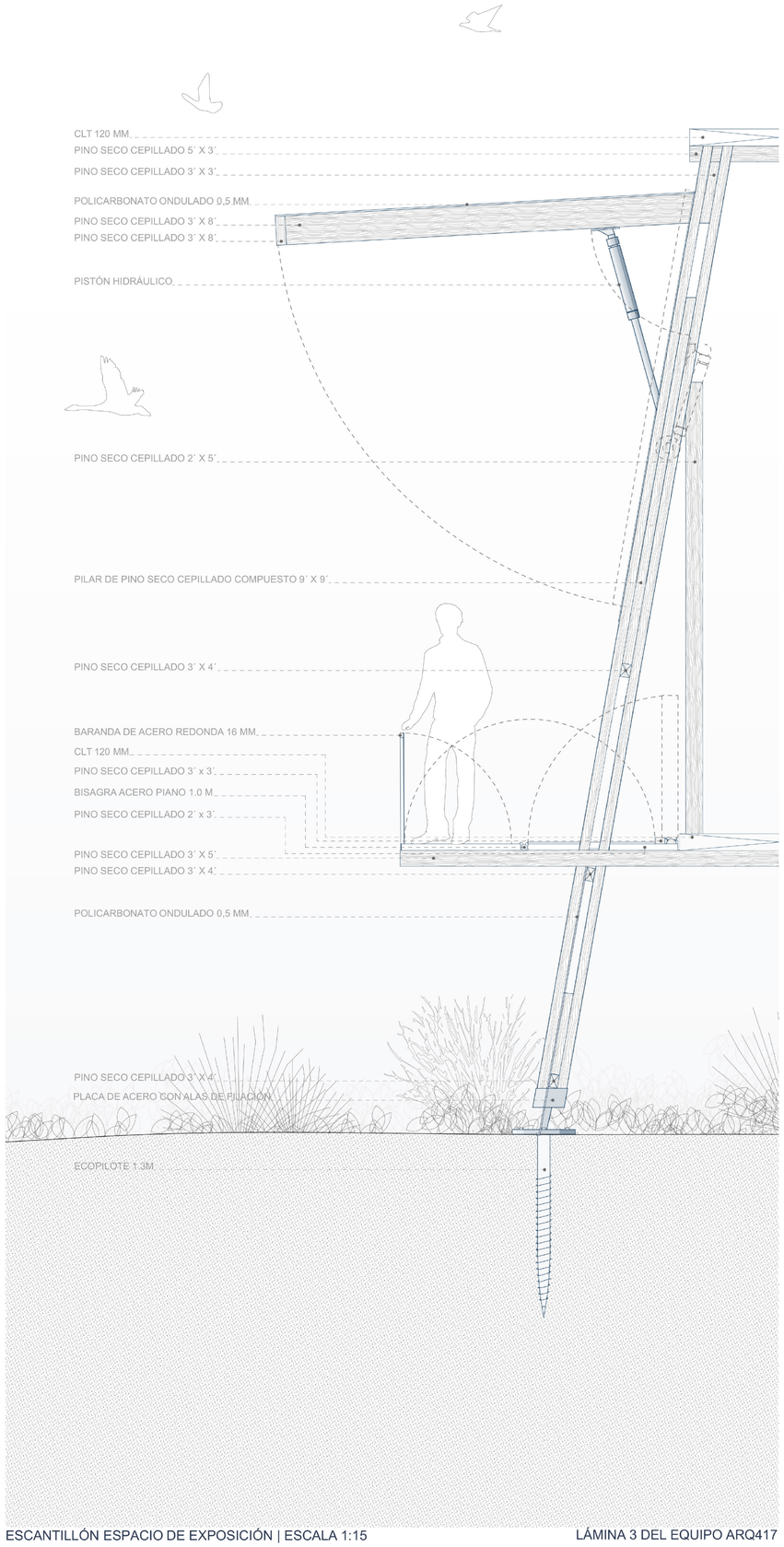

ESCANTILLÓN ESPACIO DE EXPOSICIÓN | ESCALA 1:15