REKON
MAXXIS

REKON

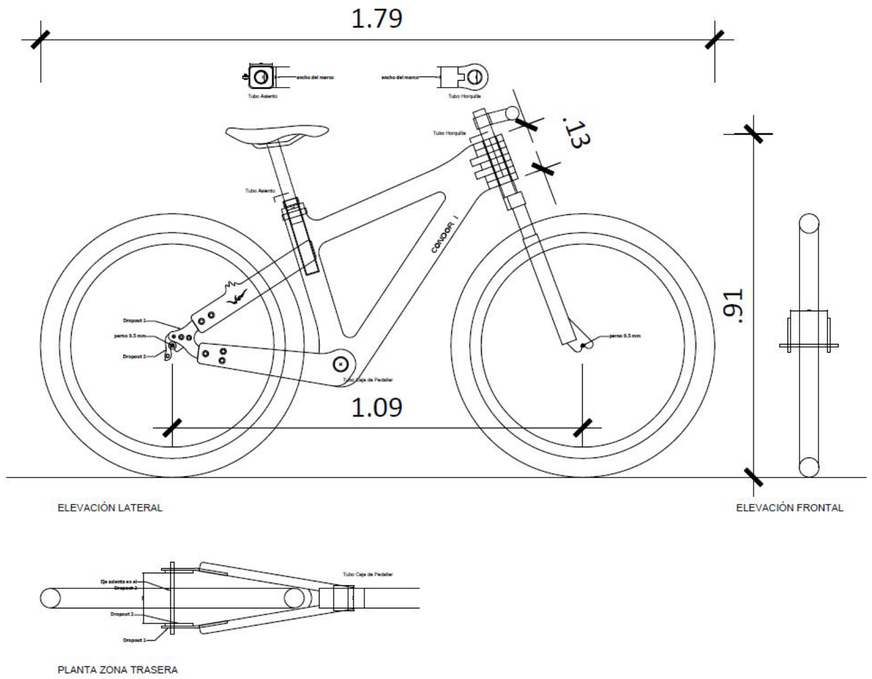
1.79
.13
.91
1.09
CONDOR
ELEVACIÓN LATERAL
ELEVACIÓN FRONTAL
PLANTA ZONA TRASERA