PLANIMETRIA

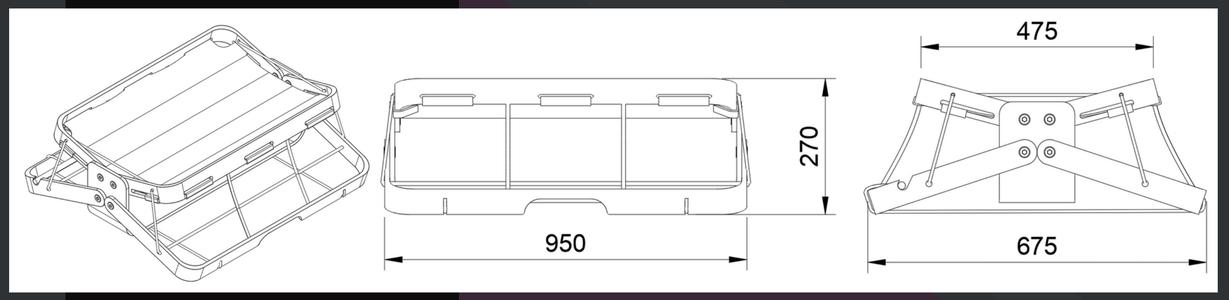

ABIERTO

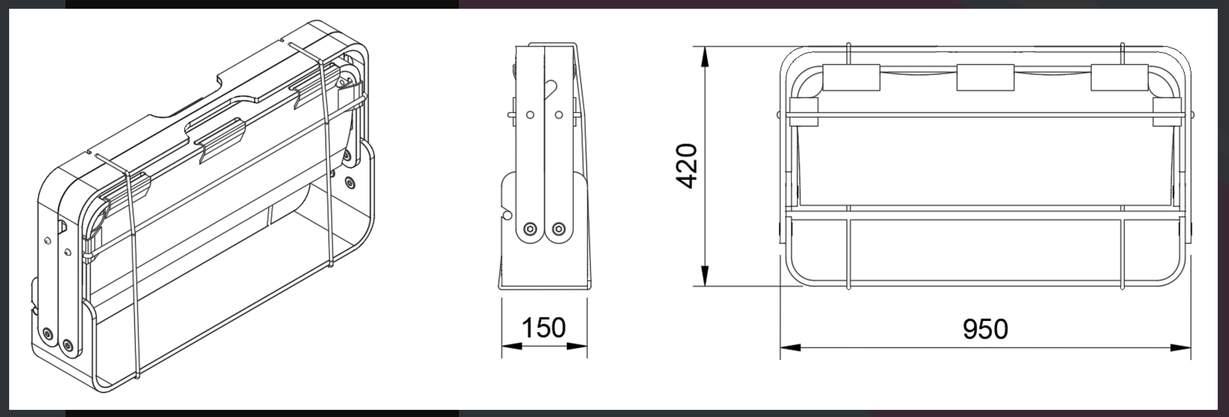

CERRADO

- **MATERIALIDAD:**

  Estructura: Madera de pino radiata laminada (chapa o tulipa).
  Textil: Tejido de cañamo.
  Cuerda: Cordel de Yute.
  Acero: Eje metálico y rodamientos.

- **MANUFACTURA:**
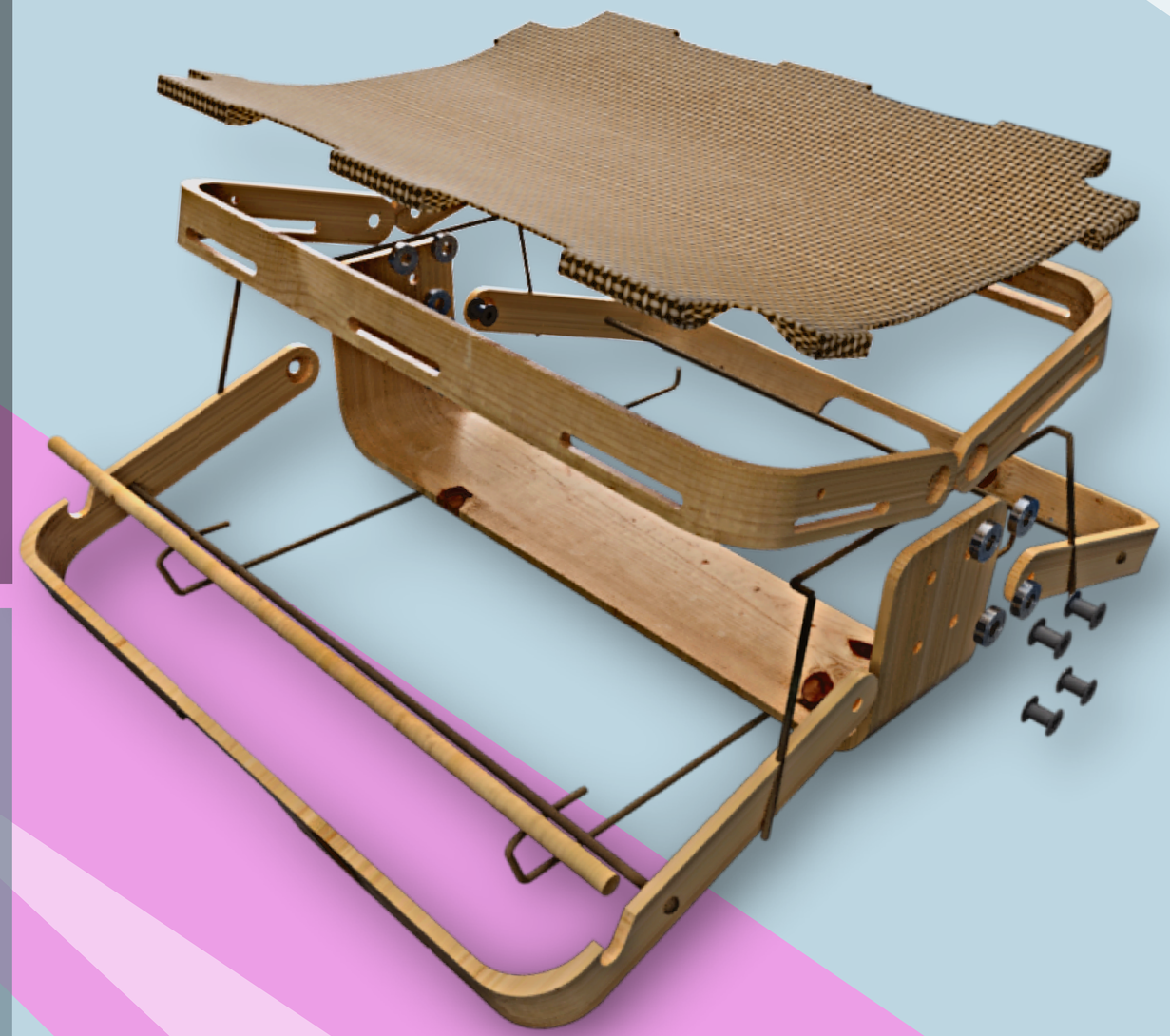
  Micro-laminado por prensado y encolado.
  Fresado de contorneado y perforaciones de piezas.
  Tejido de cañamo.
  Pulido y Barnizado con barniz natural en acabado sanitado.