# PLANIMETRÍA

CANTIDAD POR PIEZA PARA CONFECCIÓN

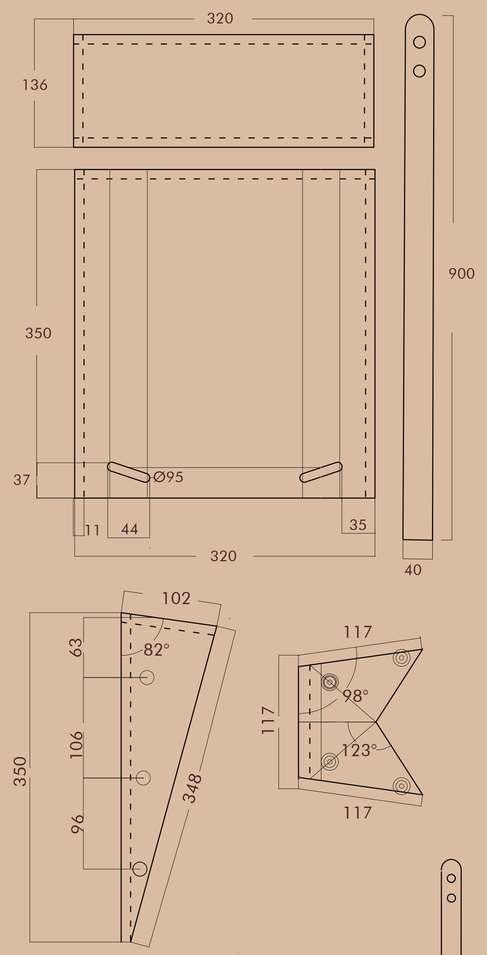


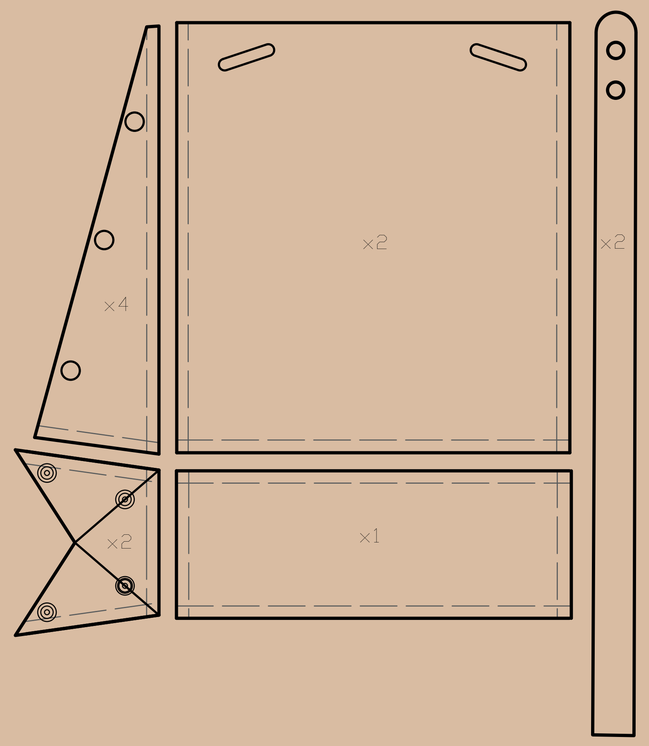


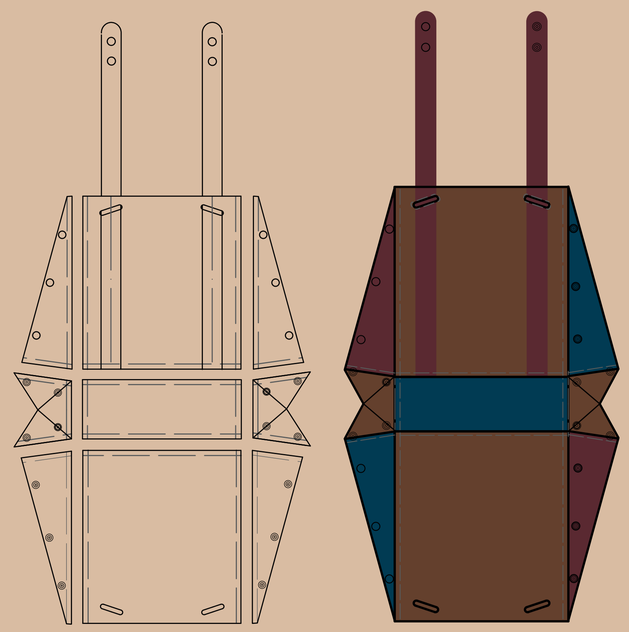

propuesta combinación piezas teñidas

SIMBOLOGÍAS

--- línea de costuras

— línea de cortes

Instalación de broches

BROCHE POR ESPALDA
ABAJO ARRIBA

BROCHES POR FRONTAL
ARRIBA ABAJO

# MODO DE USO

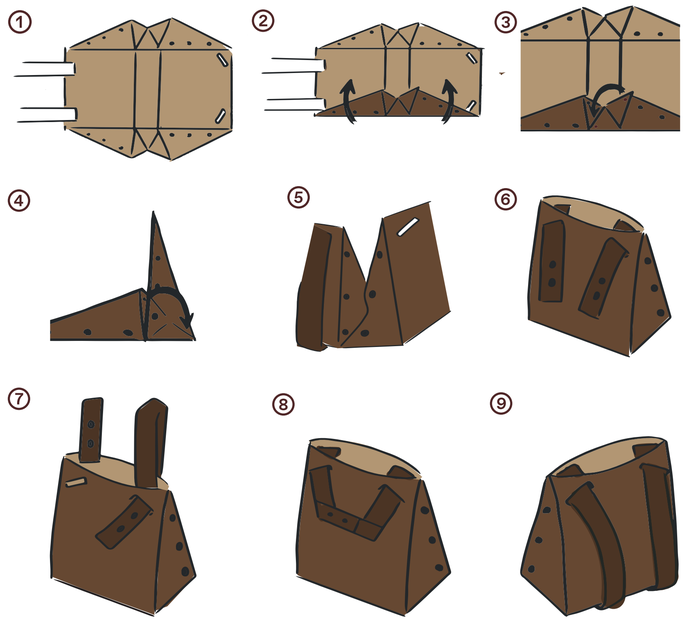


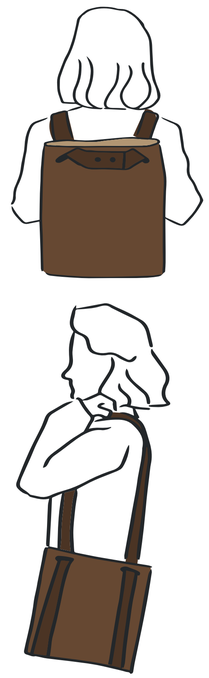

# PROCESOS DE TRABAJABILIDAD

Gracias a las propiedades del cuero de eucalipto, tiene potencial para ser trabajado mediante cortes, perforaciones, moldes y prensado. Además, este se adapta bien a las coloraciones. Otros procesos con el que puede ser trabajado es con sobre relieves, grabado láser, costuras y troquelado, lo cual le da la posibilidad de ser trabajado en el área de textil, calzado, accesorios, indumentaria y marroquinería.