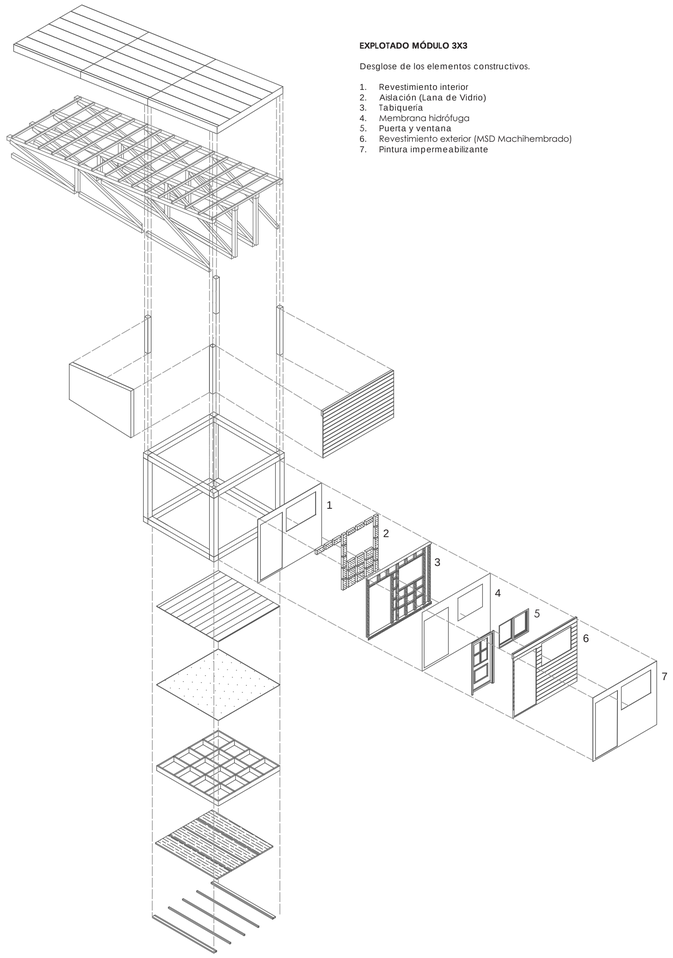


**EXPLOTADO MÓDULO 3X3**

Desglose de los elementos constructivos.

1. Revestimiento interior
2. Aislación (Lana de Vidrio)
3. Tabiquería
4. Membrana hidrófuga
5. Puerta y ventana
6. Revestimiento exterior (MSD Machihembrado)
7. Pintura impermeabilizante

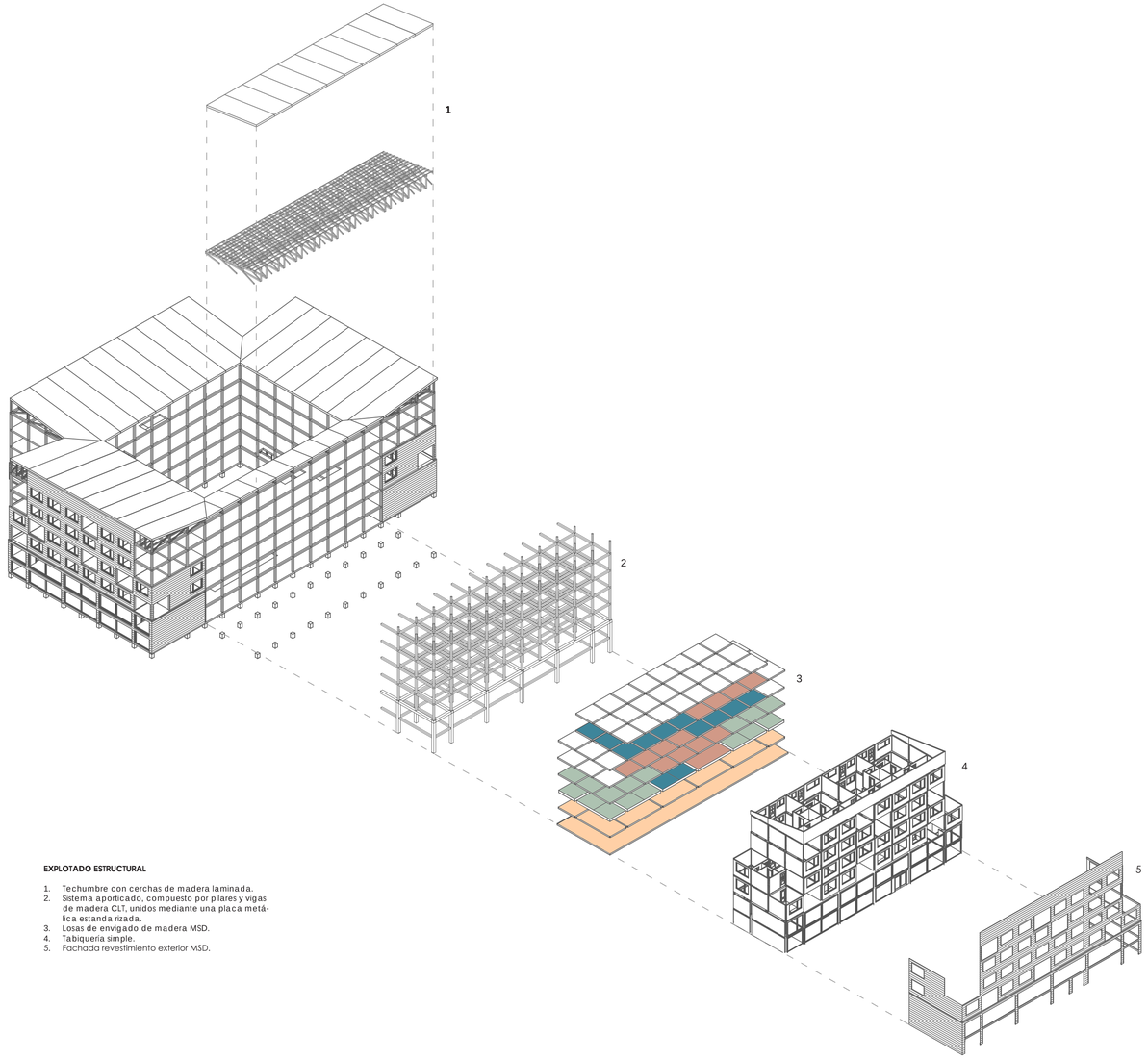


**EXPLOTADO ESTRUCTURAL**

1. Techumbre con cerchas de madera laminada.
2. Sistema aporticado, compuesto por pilares y vigas de madera CLT, unidos mediante una placa metálica estanda rizada.
3. Losas de envigado de madera MSD.
4. Tabiquería simple.
5. Fachada revestimiento exterior MSD.

**UNIONES**

La unión del sistema estructural se basa en un vértice a partir de ensamblaje de láminas de acero, que facilita la unión entre vigas y pilares de CLT, mientras que, a su vez, da posibilidad de seguir montando viviendas al anillo según sea requerido.

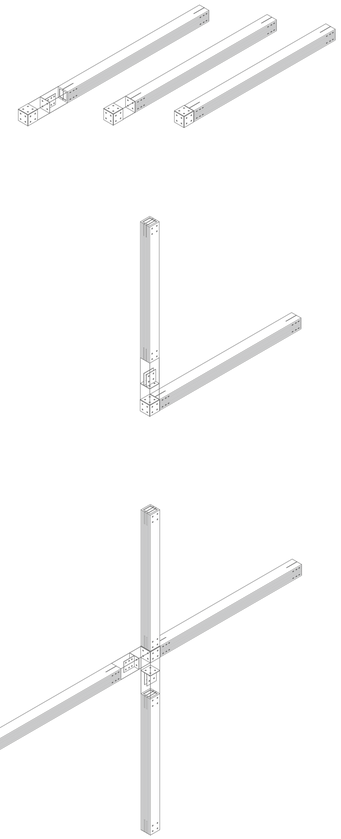

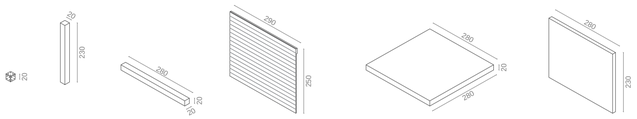


**CATALOGO PIEZAS VIVIENDA**

1. Union metalica estandarizada
2. Pilar CLT
3. Viga CLT
4. Revestimiento exterior WPC
5. Envigado de Madera MSD
6. Tabiquería + Revestimiento MSD

**CORTE LONGITUDINAL**

**ELEVACIÓN PONIENTE** ESCALA 1:250

Vista del desarrollo de diversas etapas del proyecto.