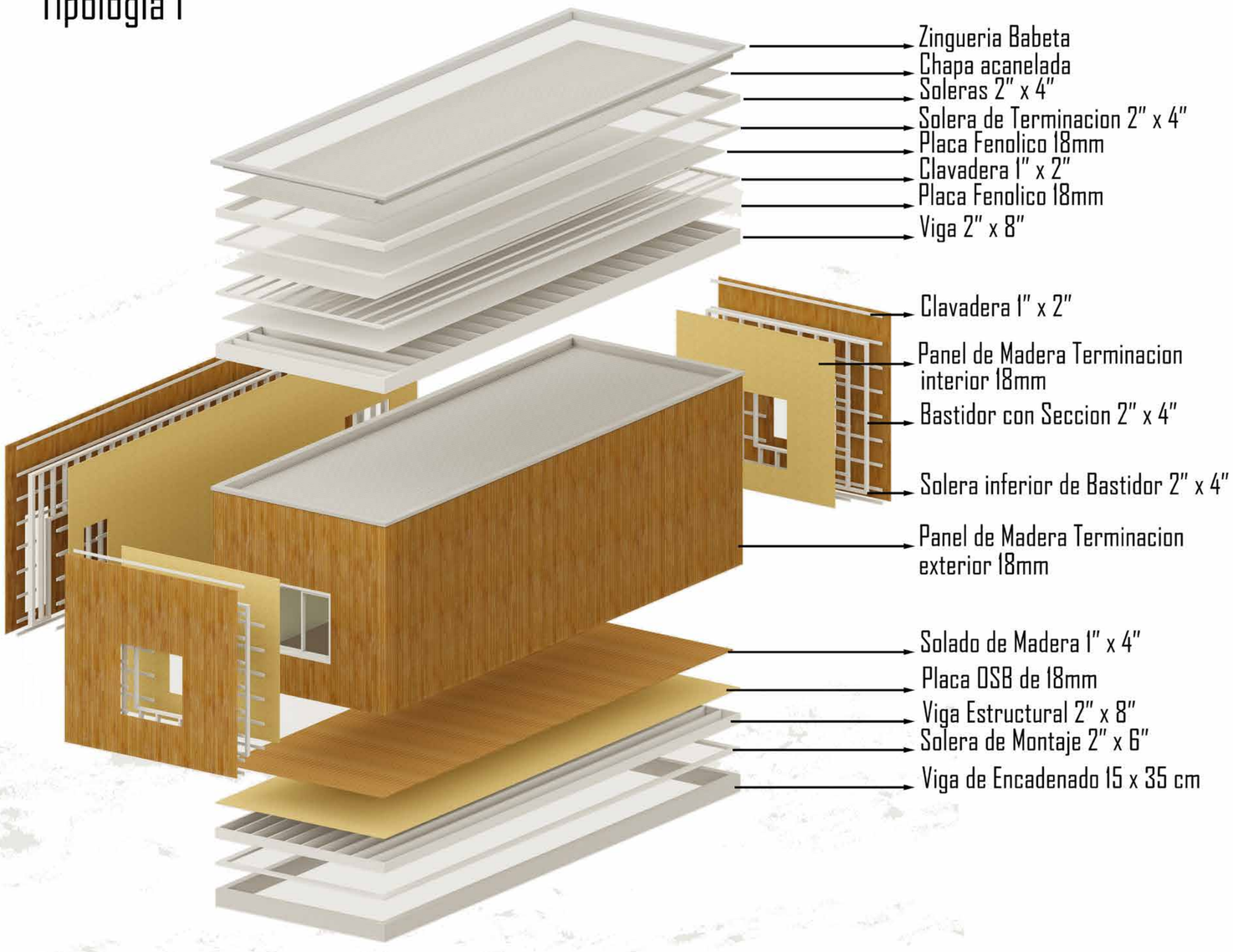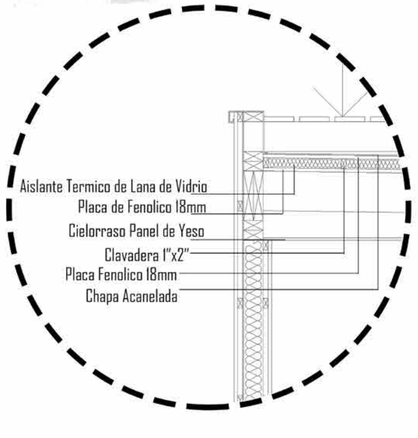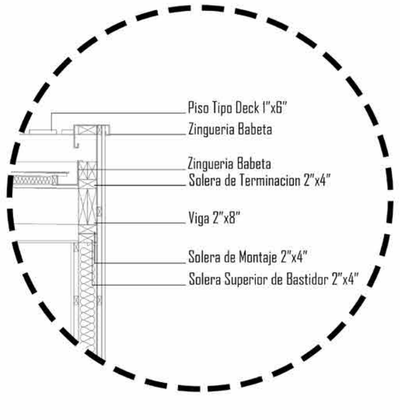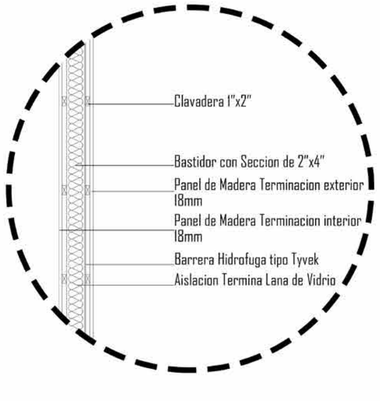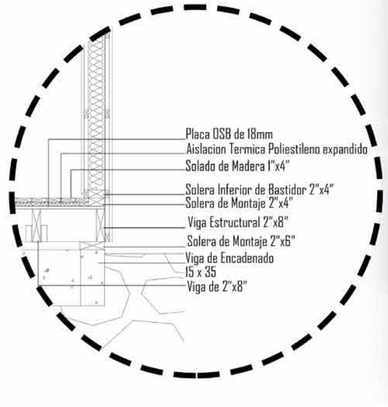# Detalle Constructivo
# Tipologia 1