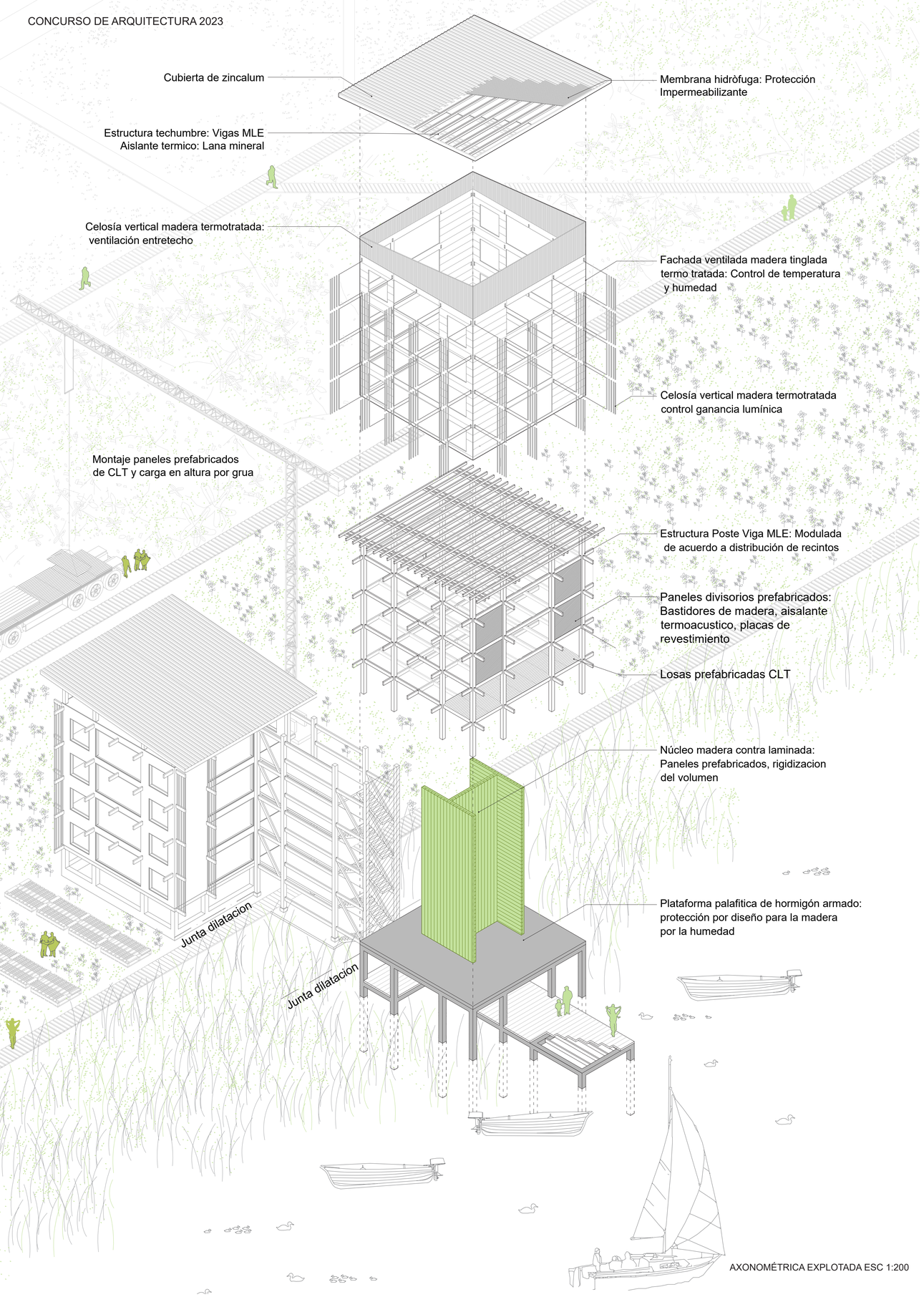

AXONOMÉTRICA EXPLOTADA ESC 1:200

ESCANTILLÓN ESC 1:150

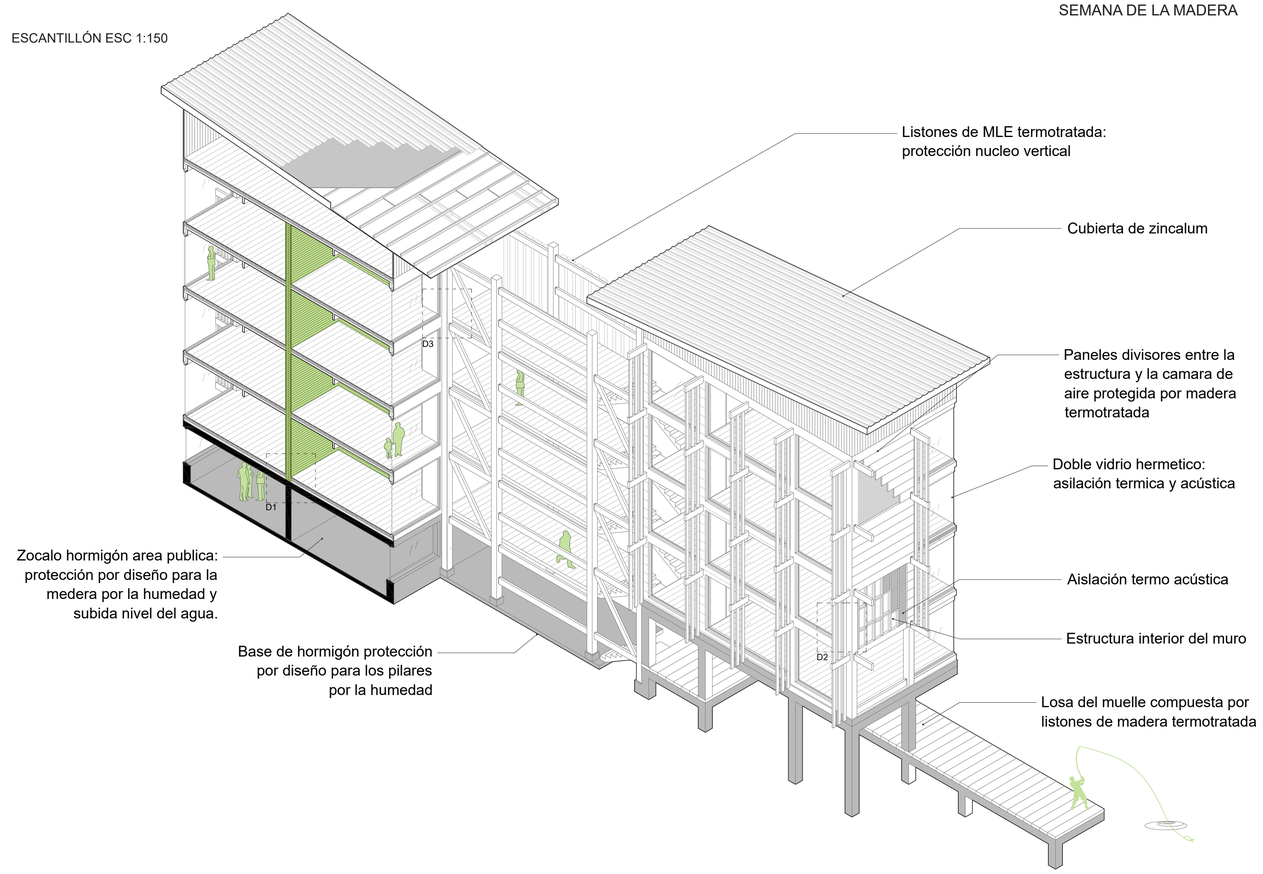

Detalle 01
ESC 1:20

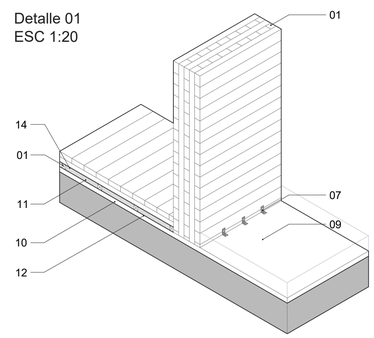

Detalle 02
ESC 1:20

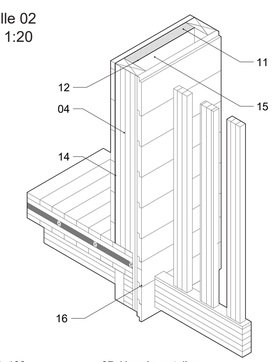

Detalle 03
ESC: 1:20

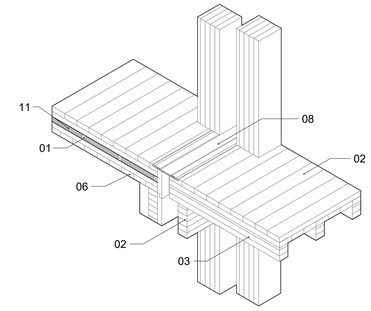
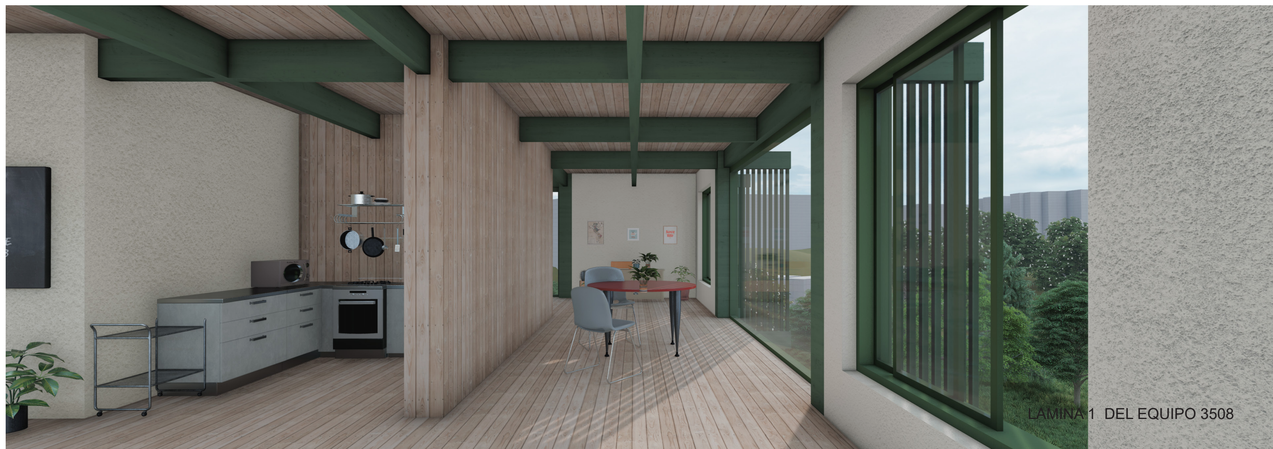
01: Pieza de MLE 50mm x 50mm
02: Viga estructural de MLE 300mm x 100mm
03: Viga de MLE 150mm x 100mm
04: Pieza de madera 200x100
05: Tablero CLT 5 Capas
06: Tablero CLT 3 Capas
07: Herraje metalico
08: Union por Dilatacion
09: Hormigon Armado
10: Placa de Aislamiento
11: Lana Mineral
12: Barrera de Humedad
14: Barrera de Vapor
15: Camara de aire
16: Pino Tinglado