Fotografía, vista interior hacia la cocina.

Fotografía, vista interior sector living.

Fotografía exterior, vista desde la terraza.

La casa posee amplias terrazas, destacando el pavimento de deck de madera de pino impregnado fijado directamente a la estructura de madera, combinado con un cielo de madera de pino tinglado.

En esta obra la madera es un elemento constructivo protagonista, que soluciona las problemáticas que se presentan en el lugar, recoge las técnicas locales constructivas y además se combina con técnicas contemporáneas de construcción en madera.

Fotografía construcción, vista costado norte.

Fotografía construcción, vista costado sur.

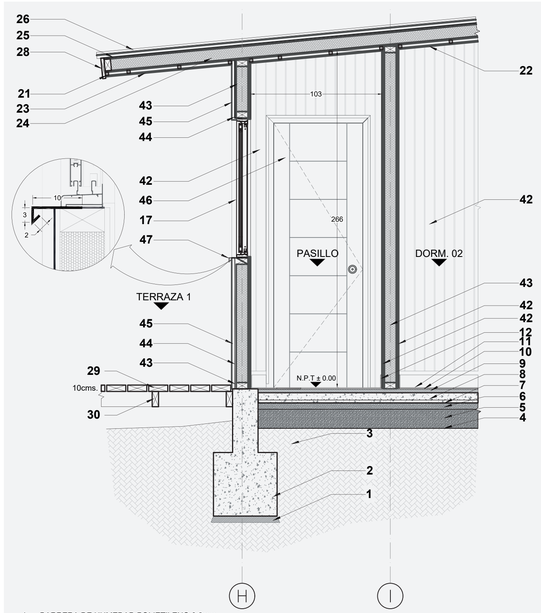

ESCANTILLON E2
Esc 1:15

4- BARRERA DE HUMEDAD POLIETILENO 0.2mm
5- RIPIO COMPACTADO e = 15cms.
6- CAMA DE ARENA e = 5cms.
7- BARRERA DE HUMEDAD POLIETILENO e = 0.2mm.
8- RADIER DE HORMIGON CON MALLA ACMA S/C.
9- SOBRE LOSA DE MORTERO DOSIFICACION S/C. e = 3cms.
10- ADHESIVO PARA PORCELANATO.
11- PORCELANATO
12- GUARDAPOLVO PORCELANATO IDEM PAVIMENTO h =
17- VIGA DINTEL SUPERIOR PINO CEPILLADO SECO 6X8".
21- ENTRAMADO DE ALERO PINO 1X1".
22- CIELO MDF RANURADO S/EE.TT.
23- REVESTIMIENTO DE ALERO PINO TINGLADO.
24- PANEL SIP e = 114mm.
25- FIELTRO ASFALTICO 15lbs..
26- PLANCHA EMBALLETADA TIPO A-2 DE CINTAC..
28- TAPACAN PINO CEPILLADO 1X8".
29- DECK PINO CEPILLADO SECO 2X6".
30- ENVIGADO TERRAZA PINO S/C.
42- REVESTIMIENTO INTERIOR MDF RANURADO S/ETT.
43- PANEL SIP e = 114mm.
44- MEMBRANA HIDROFUGA TIPO TYVEK O EQUIVALENTE.
45- REVESTIMIENTO EXTERIOR TINGLADO PINO S/EE.TT.
47- FORRO CORTAGOTERA VENTANA ZINC ALUM e = 0.4mm.

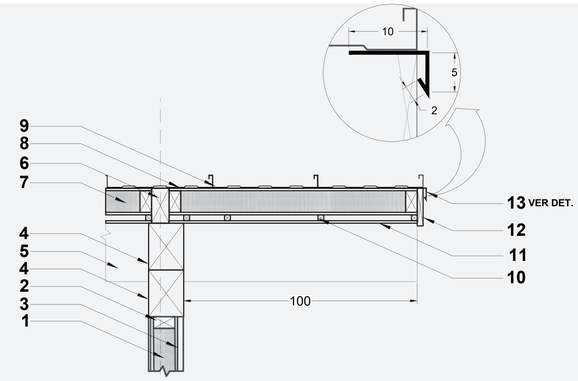

DET. ENCUENTRO MURO - CUBIERTA CON ALERO
Esc 1:10

1- PANEL SIP e = 114mm.
2- SOLERA SUPERIOR PINO IPV 41X92mm.
3- MEMBRANA HIDROFUGA TYVEK.
4- VIGAS DE PINO CEP. SECO 6X8"
5- VIGA A LA VISTA PINO CEP. SECO 6X10"
6- TIJERAL PINO SECO 3X6"
7- PANEL SIP e = 114mm.
8- FIELTRO ASFALTICO 15lbs.
9- CUBIERTA EMBALLETADA PANEL A-2 DE CINTAC, FIJACIONES SEGUN EETT DEL FABRICANTE.
10- ENTRAMADO REV ALERO PINO 1X1".
11- REVESTIMIENTO PINO TINGLADO.
12- TAPACAN PINO CEPILLADO SECO 1X8".
13- FORRO CORTAGOTERA SUPERIOR ZINC ALUM e = 0.4mm. DIMENSIONES SEGUN DETALLE.
14- FORRO CORTAGOTERA ZINC ALUM e = 0.4mm. DIMENSIONES SEGUN DETALLE.
15- ANCLAJE SOLERA MURO - SOLERA CUBIERTA S/C .

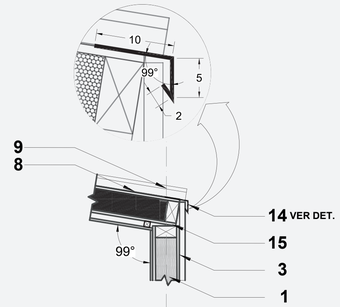
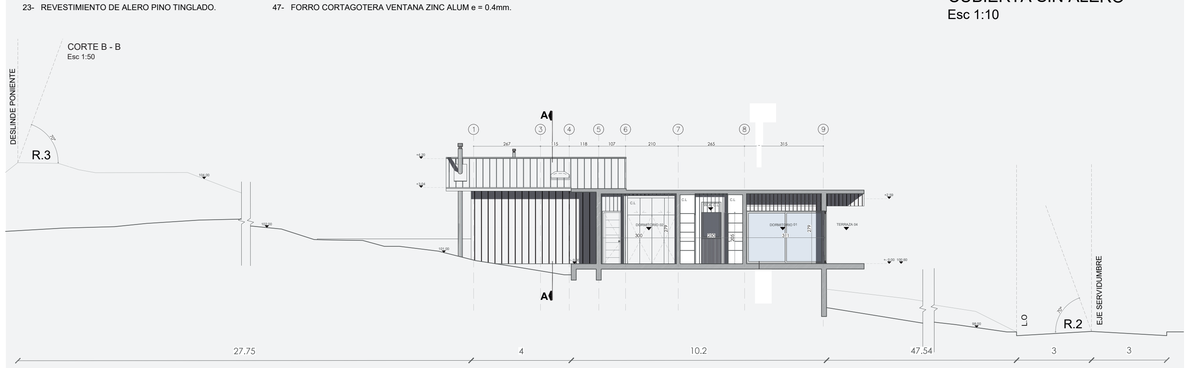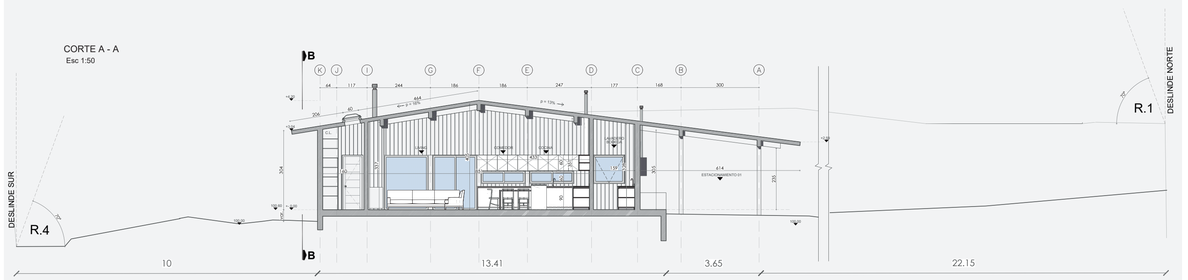
DET. ENCUENTRO MURO - CUBIERTA SIN ALERO
Esc 1:10