CONCURSO CORMA

SILLA GAPAFF

Gabriela villablanca - Fernanda Prado - Paula Leal - Francisca Morales
Docente: Erika del Carmen Ortega Zamorano

Silla multiuso extensible de trabajo, útil para las tareas del estudio y labores online, que optimiza y se adapta a cualquier espacio.

La idea surgió a partir del análisis de la flora chilena, tomando la Alstroemeria Ligtu o Flor del gallo.

Cuenta con una mesa extensible que rota sobre la silla y cojines esponjosos para la zona lumbar.

Surge a raíz de la pandemia, lo que llevo a que las personas deban realizar desde sus hogares actividades de trabajo y/o estudios.

Se inspira en la naturaleza y la conexión de ésta con los seres humanos, rescatando las líneas curvas de la flor del gallo para adaptarlas al cuerpo humano y lograr crear una conexión con el usuario.

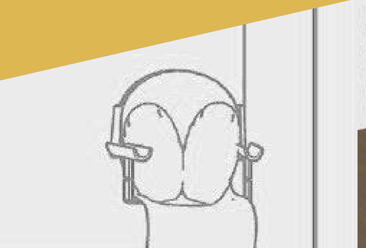

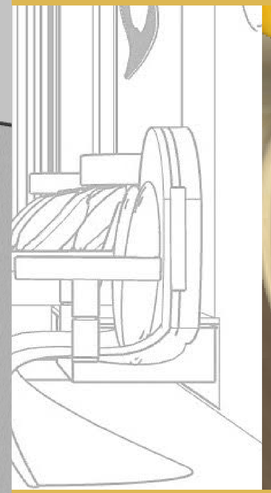

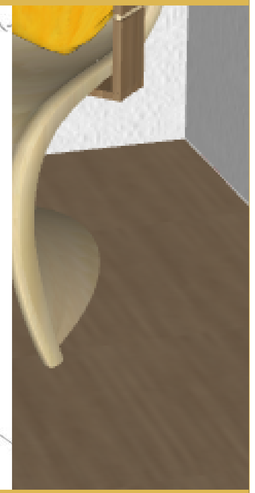

Se construye a partir de madera terciada contrachapada lo que le otorga firmeza y flexibilidad debido a las propiedades del pino.

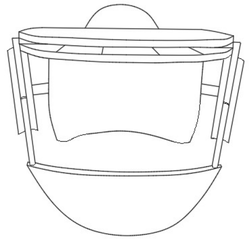

Planta con mesa

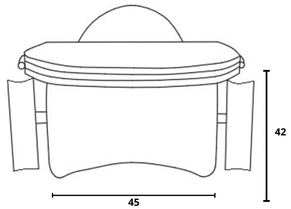

Planta

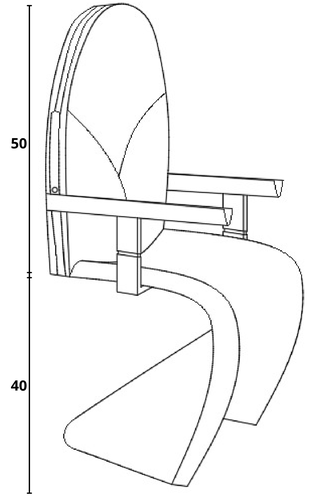

Isométrica; base madera terciada de 18 mm.

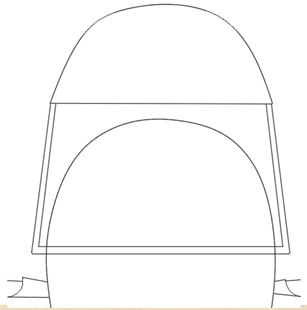

Frontis del tubo interno de acero que permite la rotación de los tubos extensibles y mesa de trabajo extendida.

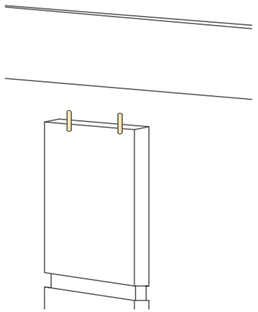

Detalle apoyabrazos: anclaje tarugos 8mm + cola fría agorex cantería de madera de pino de 10mm.

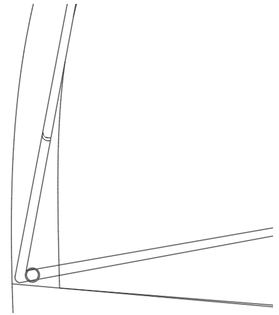

Tubos extensibles de acero inoxidable 5/8 x 1 mm con soporte de goma que controlan el movimiento

LÁMINA 1: DIS2558