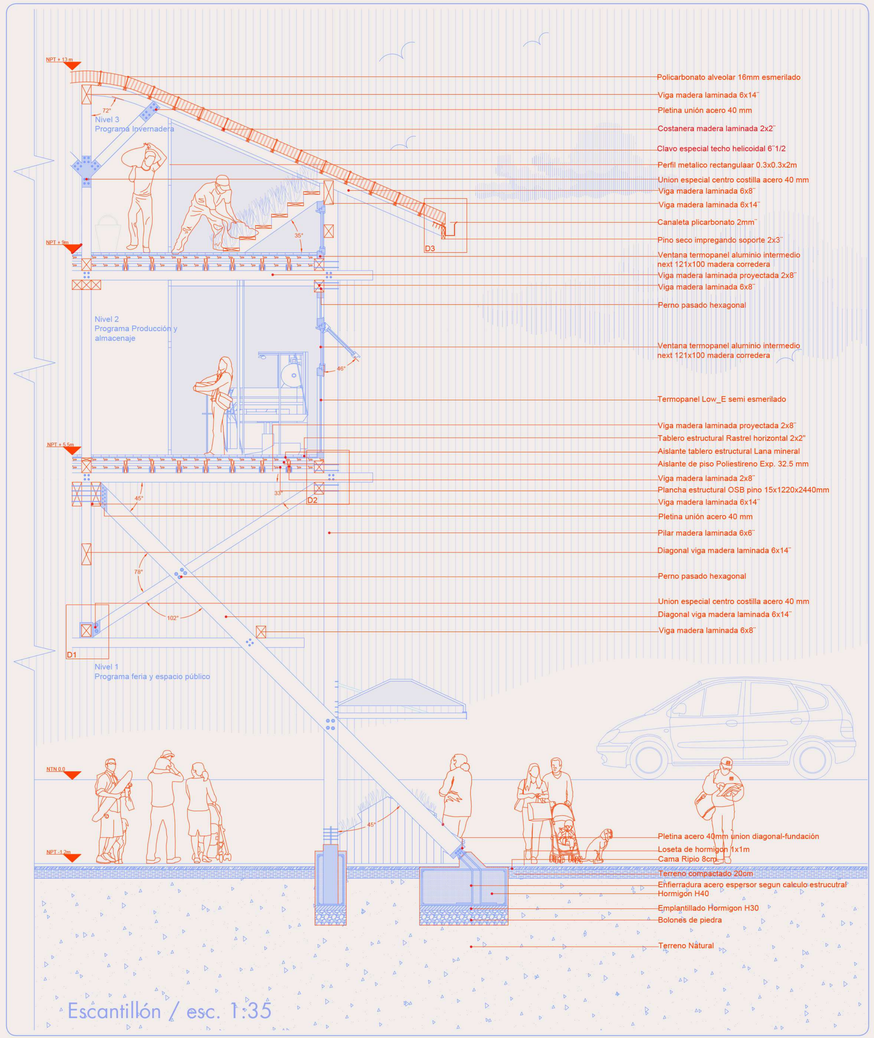

Escantillón / esc. 1:35

Iso. explotada propuesta

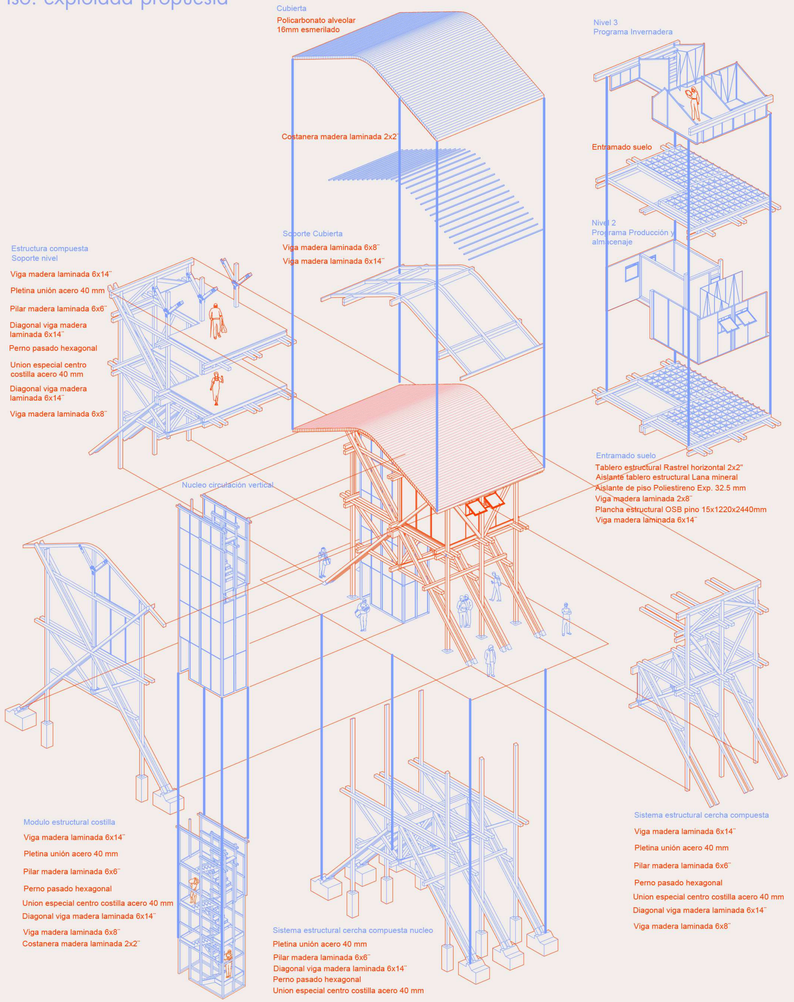
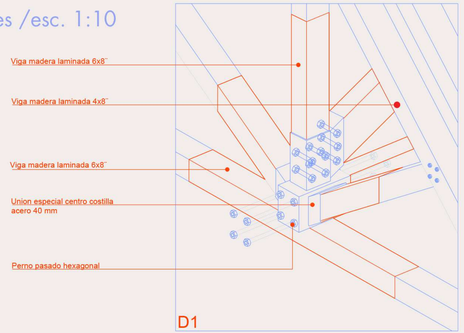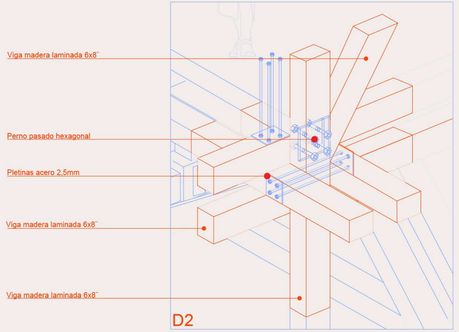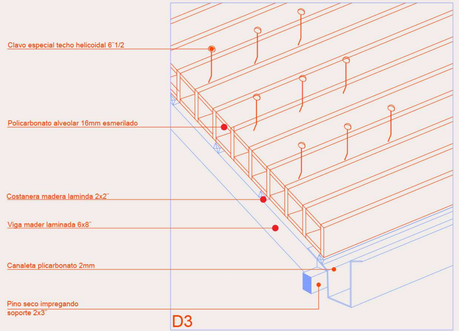
Detalles /esc. 1:10