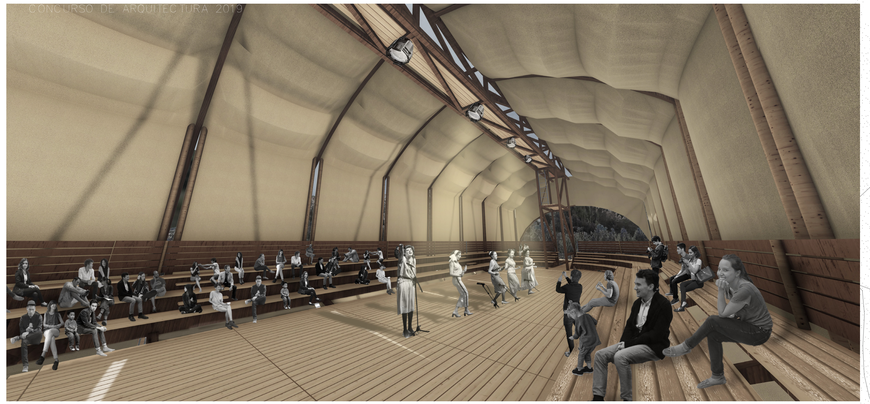

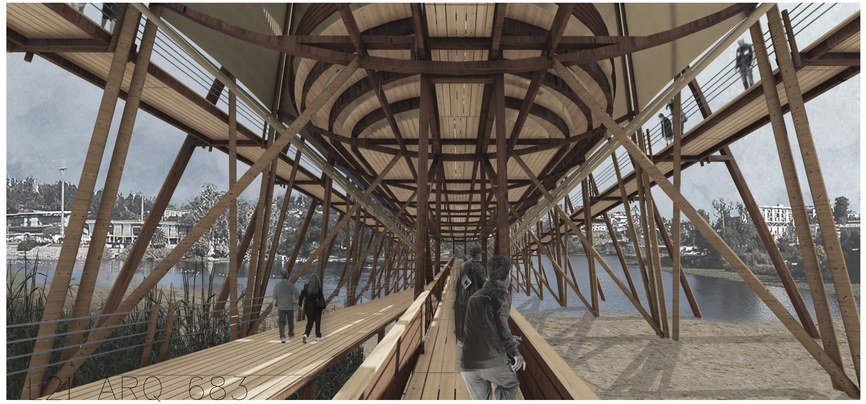

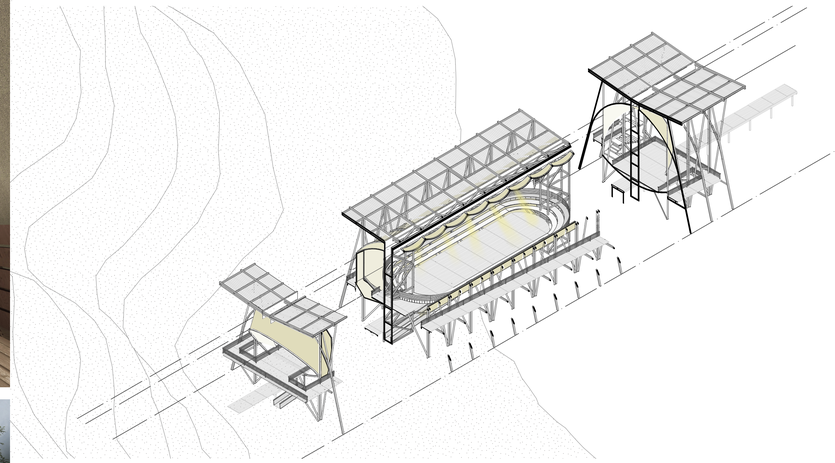

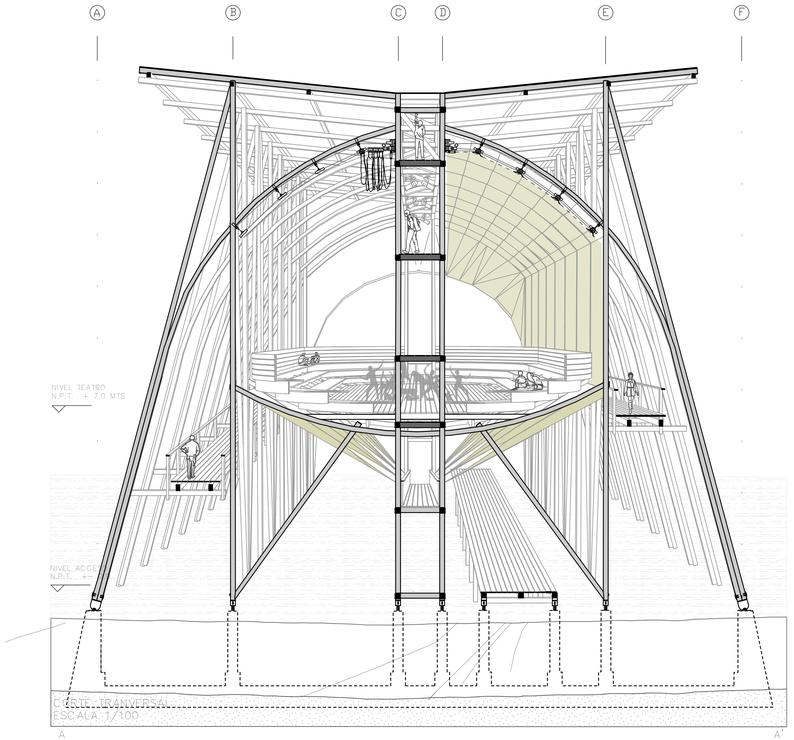

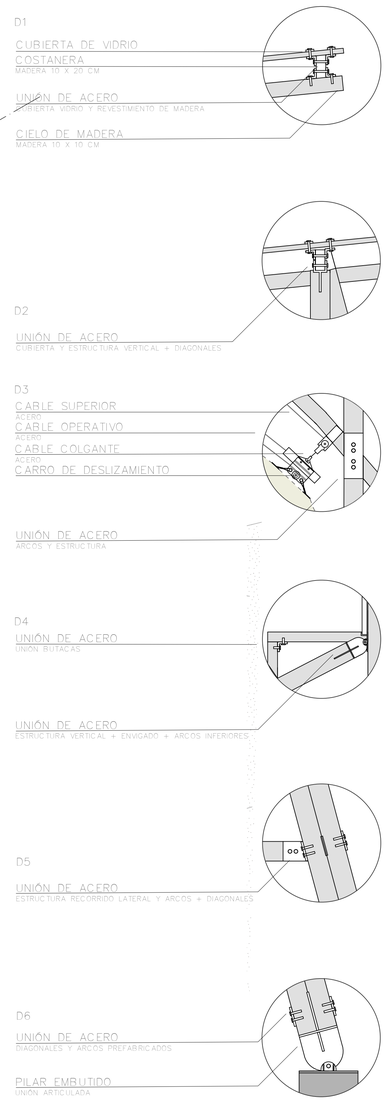

DETALLE UNIONES
ESCALA 1/25

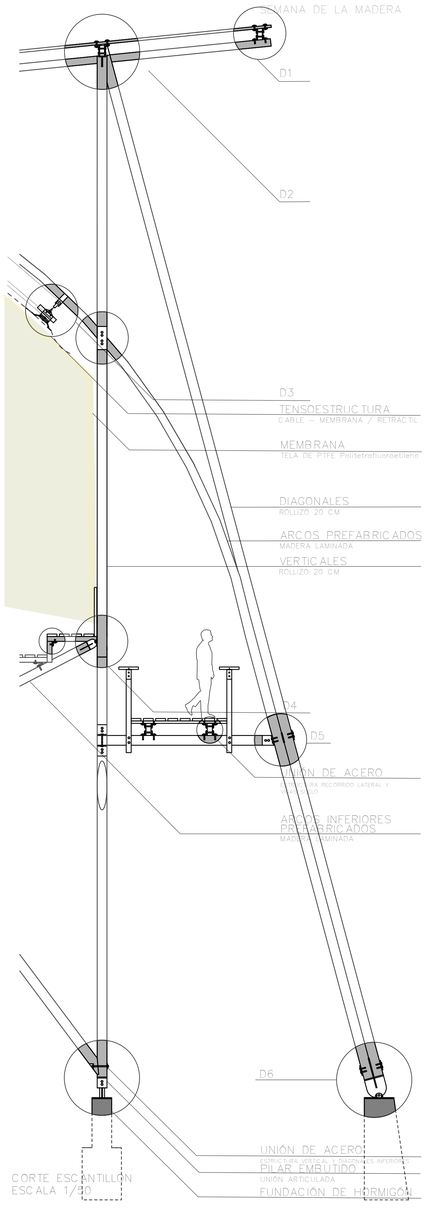

CORTE ESCANTILLÓN
ESCALA 1/30