10-Planimetrias.

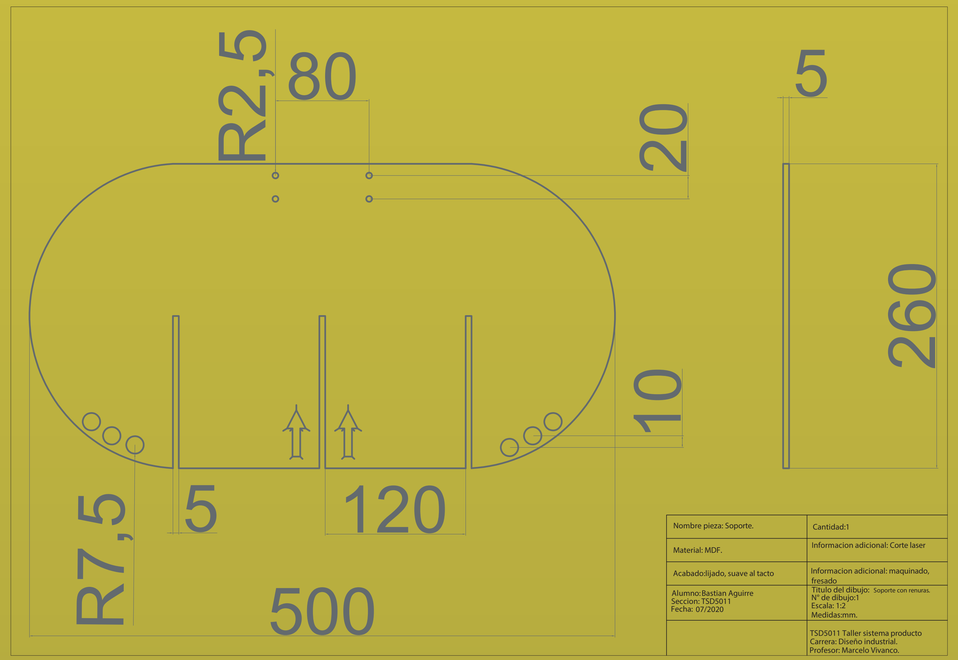

Nombre pieza: Soporte.	Cantidad:1
Material: MDF.	Informacion adicional: Corte laser
Acabado:lijado, suave al tacto	Informacion adicional: maquinado, fresado
Alumno:Bastian Aguirre Seccion: TSD5011 Fecha: 07/2020	Título del dibujo: Soporte con renuras. N° de dibujo:1 Escala: 1:2 Medidas:mm.
	TSD5011 Taller sistema producto Carrera: Diseño industrial. Profesor: Marcelo Vivanco.

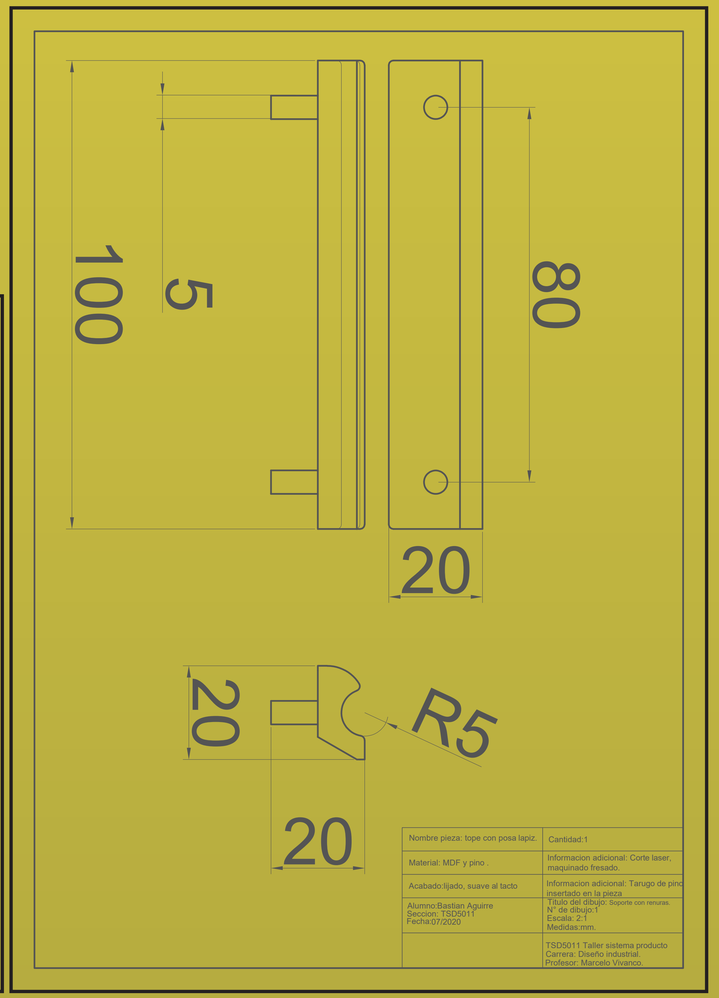

Nombre pieza: tope con posa lapiz.	Cantidad:1
Material: MDF y pino .	Informacion adicional: Corte laser, maquinado fresado.
Acabado:lijado, suave al tacto	Informacion adicional: Tarugo de pino insertado en la pieza
Alumno:Bastian Aguirre Seccion: TSD5011 Fecha:07/2020	Título del dibujo: Soporte con renuras. N° de dibujo:1 Escala: 2:1 Medidas:mm.
	TSD5011 Taller sistema producto Carrera: Diseño industrial. Profesor: Marcelo Vivanco.

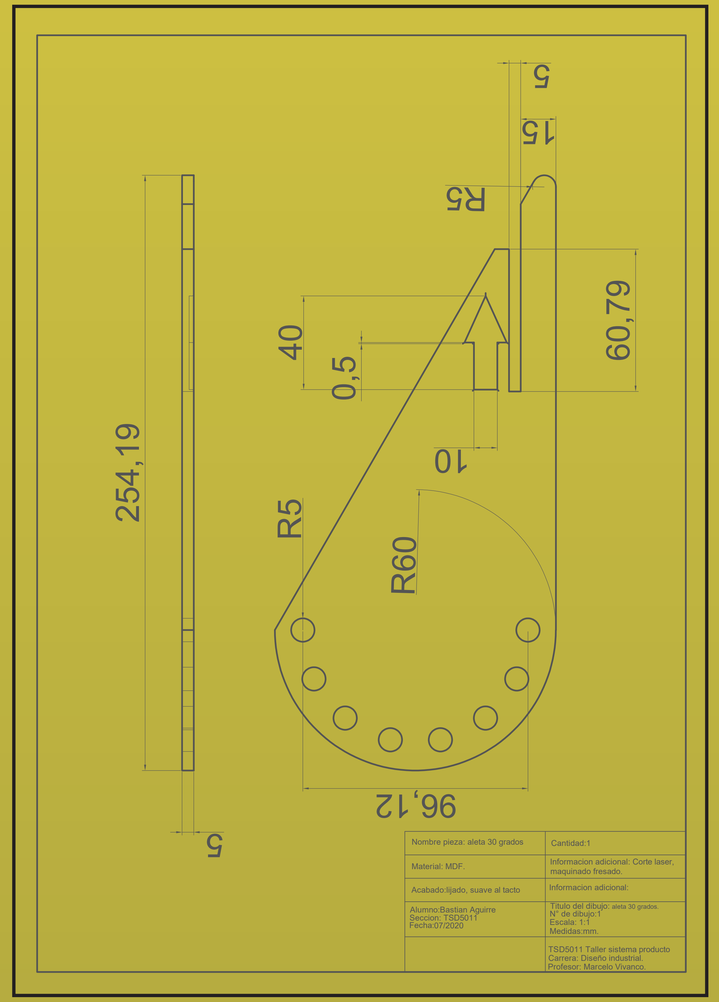

Nombre pieza: aleta 30 grados	Cantidad:1
Material: MDF.	Informacion adicional: Corte laser, maquinado fresado..
Acabado:lijado, suave al tacto	Informacion adicional:
Alumno:Bastian Aguirre Seccion: TSD5011 Fecha:07/2020	Título del dibujo: aleta 30 grados. N° de dibujo:1 Escala: 1:1 Medidas:mm.
	TSD5011 Taller sistema producto Carrera: Diseño industrial. Profesor: Marcelo Vivanco.