Six-way

Lámina 02 • Planimetría

Código: DIS5076

Pieza Principal de Madera:

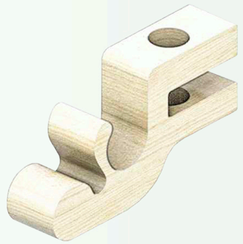

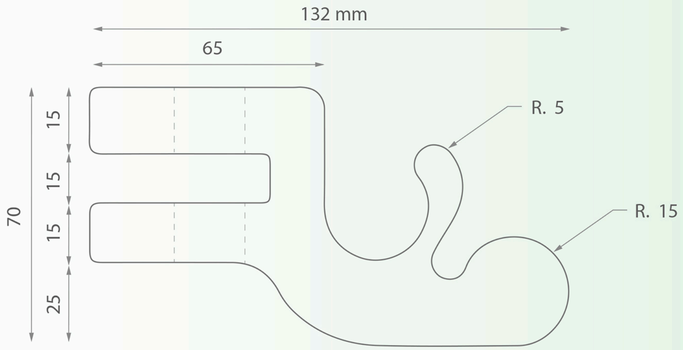

Vista Frontal

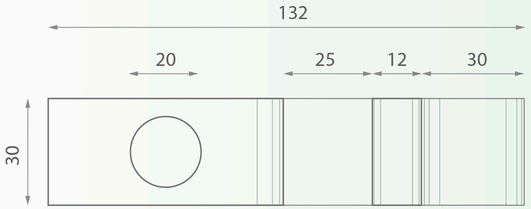

Vista Superior

Pieza Auxiliar de Madera:

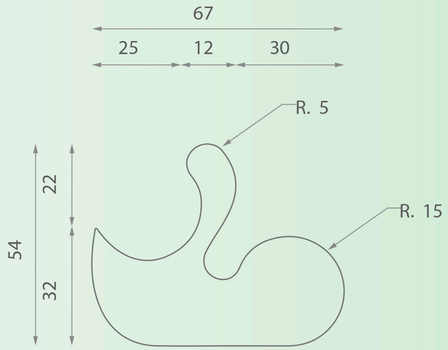

Vista Frontal

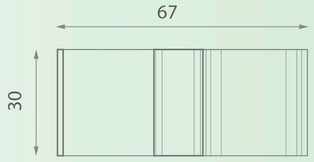

Vista Superior

Piezas Secundarias:

Pasador:

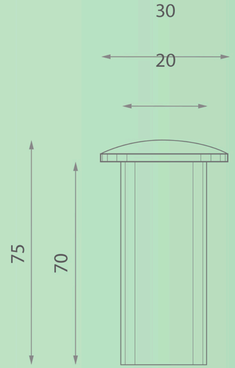

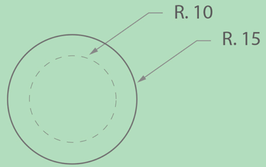

Travesano 'A':

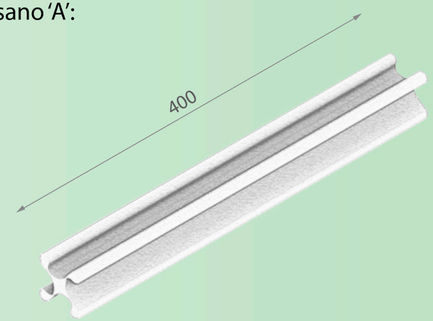

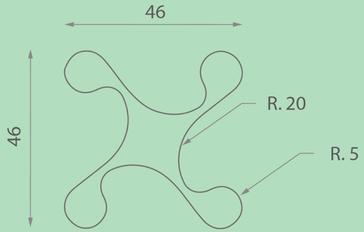

Vista Frontal

Travesano 'B':

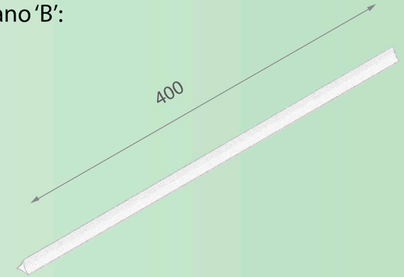

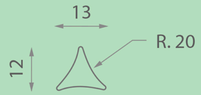

Vista Frontal