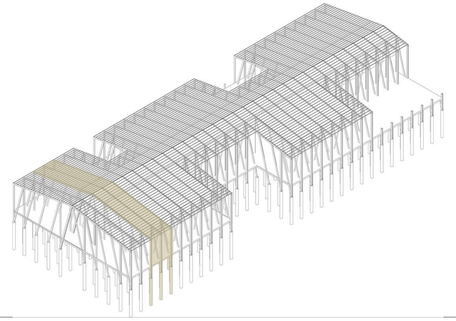

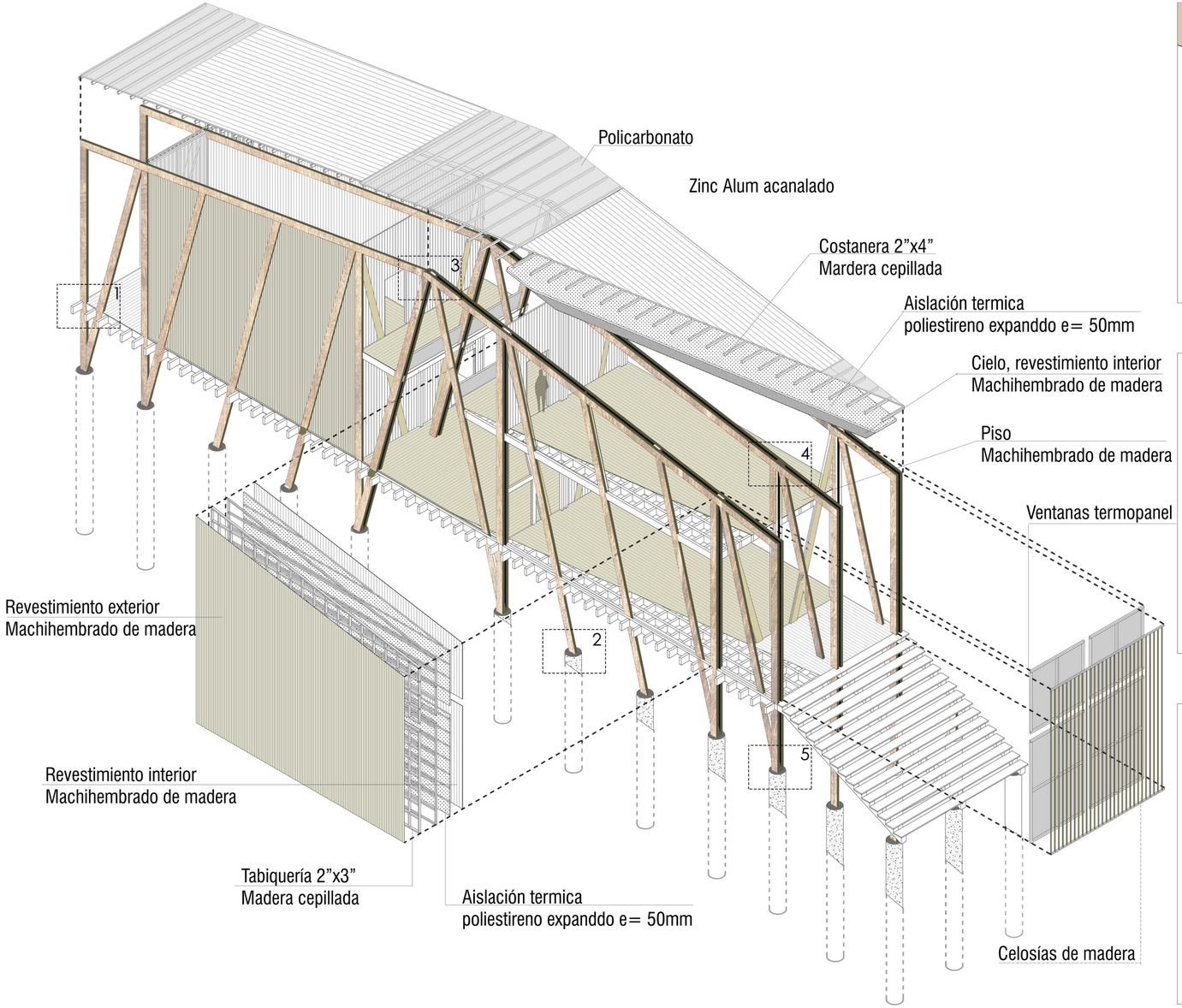
Policarbonato
Zinc Alum acanalado
Costanera 2”x4”
Mardera cepillada
Aislación termica
poliestireno expanddo e= 50mm
Cielo, revestimiento interior
Machihembrado de madera
Piso
Machihembrado de madera
Ventanas termopanel
Revestimiento exterior
Machihembrado de madera
Revestimiento interior
Machihembrado de madera
Tabiquería 2”x3”
Madera cepillada
Aislación termica
poliestireno expanddo e= 50mm
Celosías de madera
1
2
3
4
5

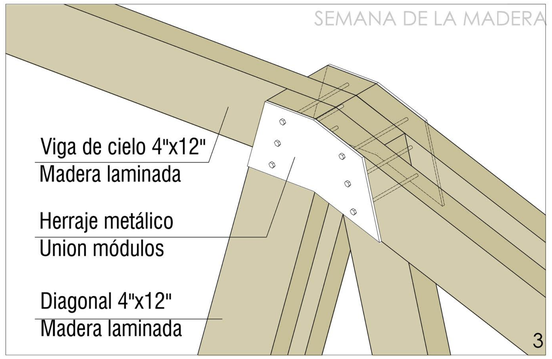
Viga de cielo 4"x12"
Madera laminada
Herraje metálico
Union módulos
Diagonal 4"x12"
Madera laminada
3

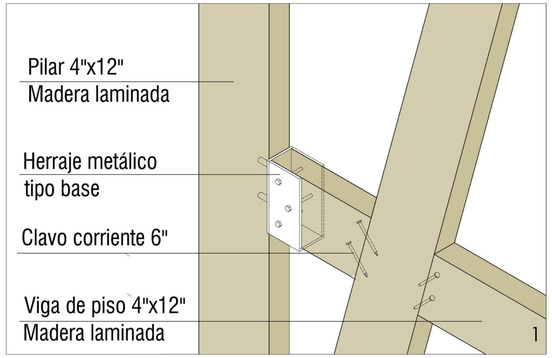
Pilar 4"x12"
Madera laminada
Herraje metálico
tipo base
Clavo corriente 6"
Viga de piso 4"x12"
Madera laminada
1

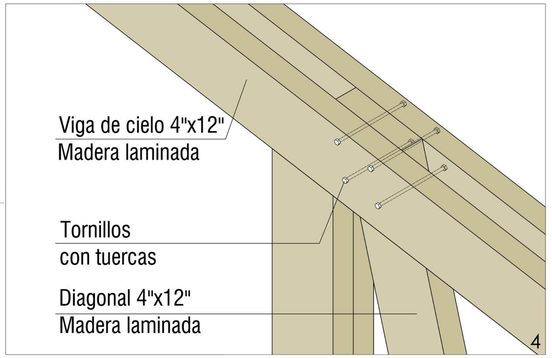
Viga de cielo 4"x12"
Madera laminada
Tornillos
con tuercas
Diagonal 4"x12"
Madera laminada
4

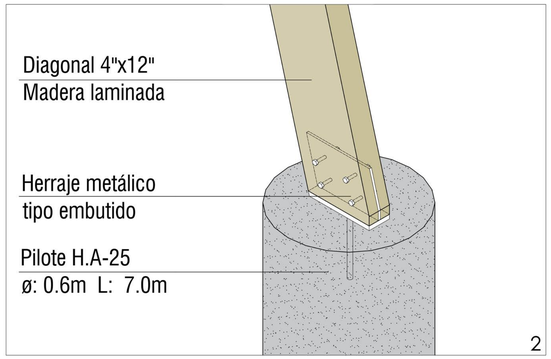
Diagonal 4"x12"
Madera laminada
Herraje metálico
tipo embutido
Pilote H.A-25
ø: 0.6m L: 7.0m
2

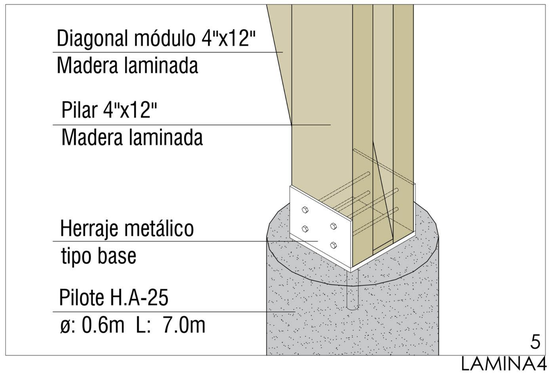
Diagonal módulo 4"x12"
Madera laminada
Pilar 4"x12"
Madera laminada
Herraje metálico
tipo base
Pilote H.A-25
ø: 0.6m L: 7.0m
5