CONCURSO DE ARQUITECTURA 2020

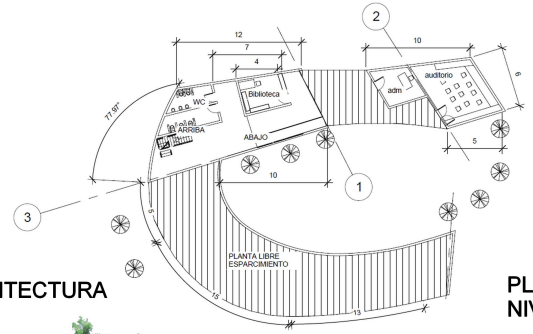

PLANTA ARQUITECTURA
NIVEL 1

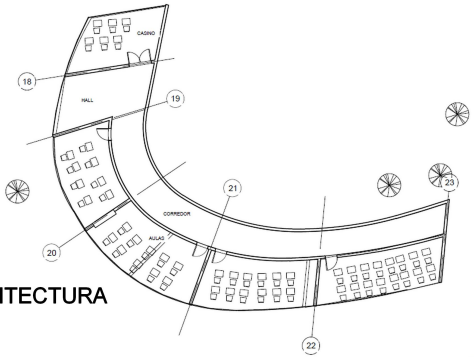

PLANTA ARQUITECTURA
NIVEL 2

SEMANA DE LA MADERA

PLANTA
ESTRUCTURACIÓN
GENERAL

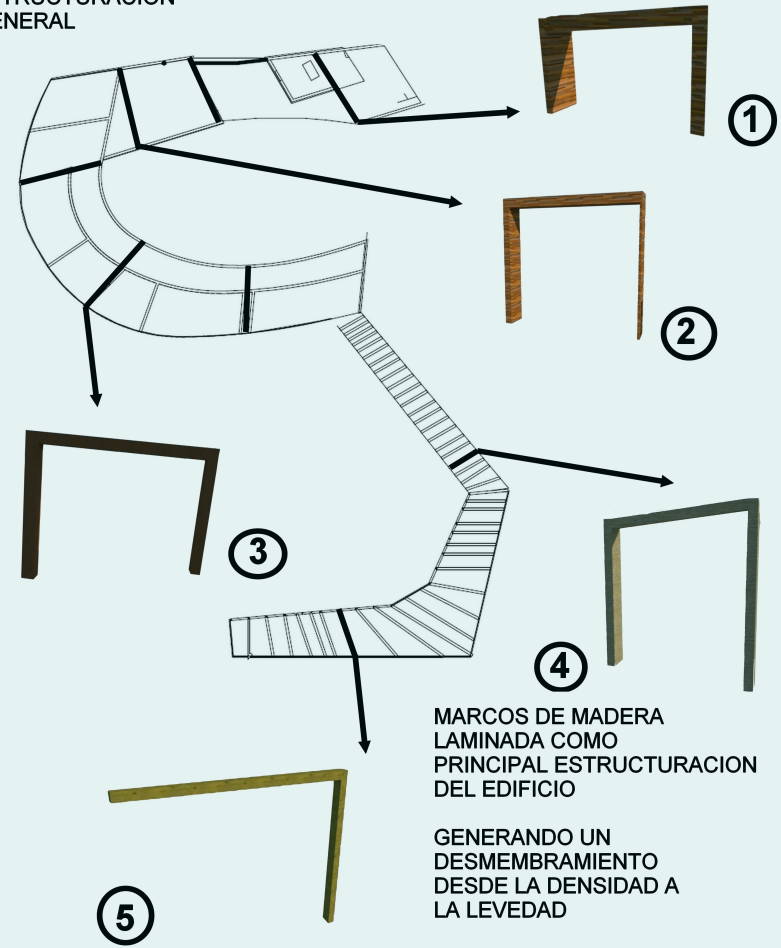

MARCOS DE MADERA
LAMINADA COMO
PRINCIPAL ESTRUCTURACION
DEL EDIFICIO

GENERANDO UN
DESMEMBRAMIENTO
DESDE LA DENSIDAD A
LA LEVEDAD

LAMINA 2 DEL EQUIPO : ARQ4215