## PLANTAS POR NIVEL

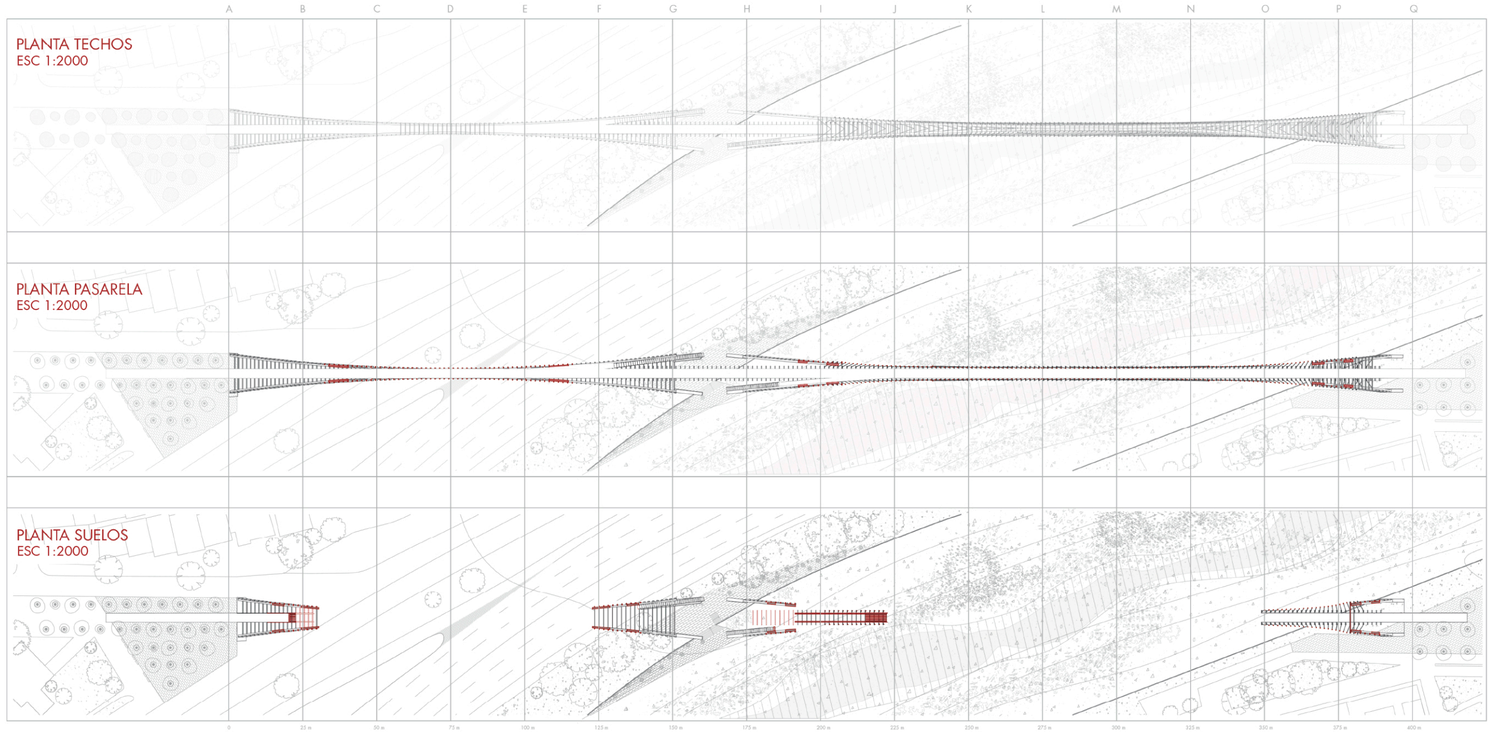


## AXONOMÉTRICAS
## DETALLE CONSTRUCTIVO
ESC 1:500

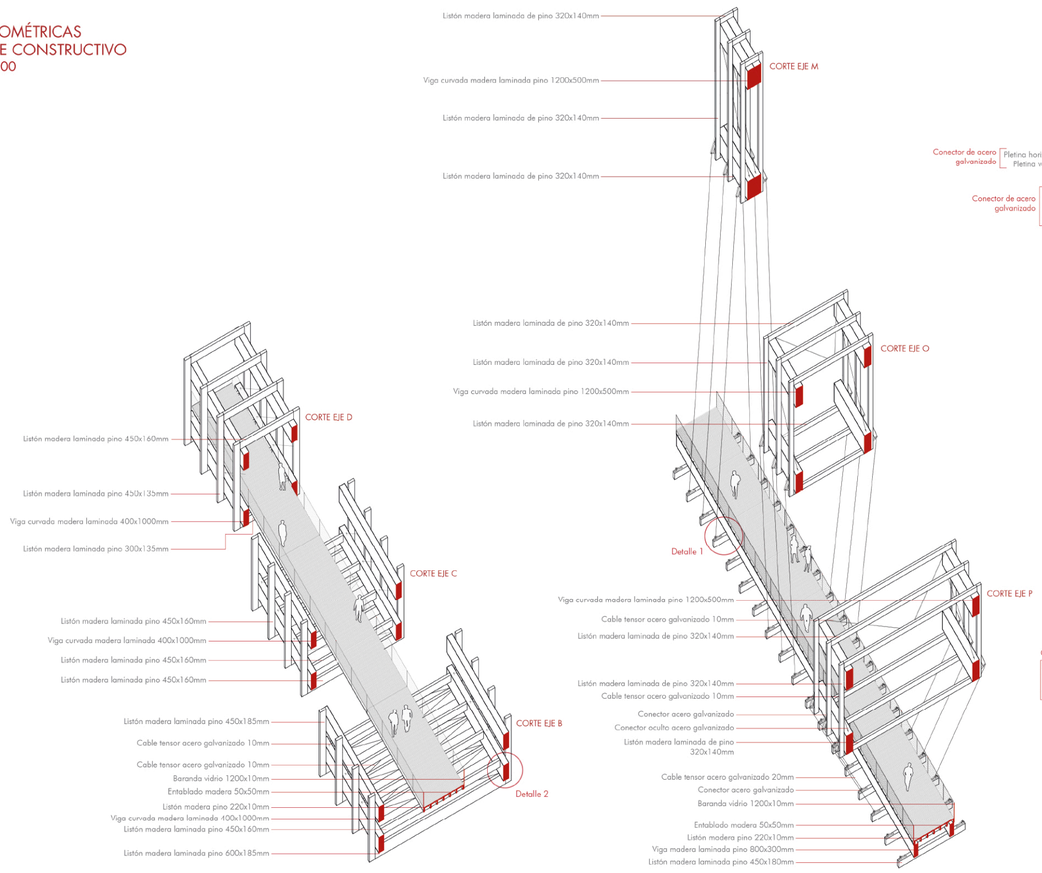


## DETALLE 1
ESC 1:75

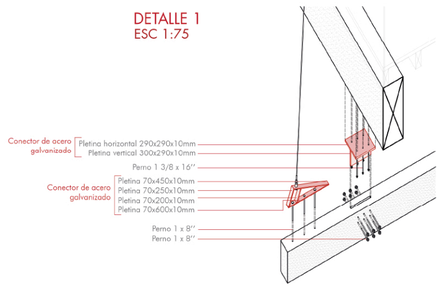

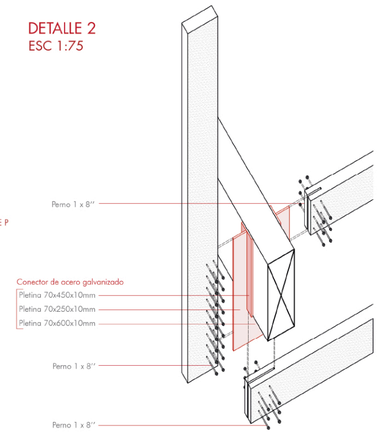
## DETALLE 2
ESC 1:75