ZONA ANFITEATRO - CICLOVÍA

ZONA COMERCIO

ESQUEMA PROYECTUAL

PARTES PROPUESTA + DETALLE PASARELA

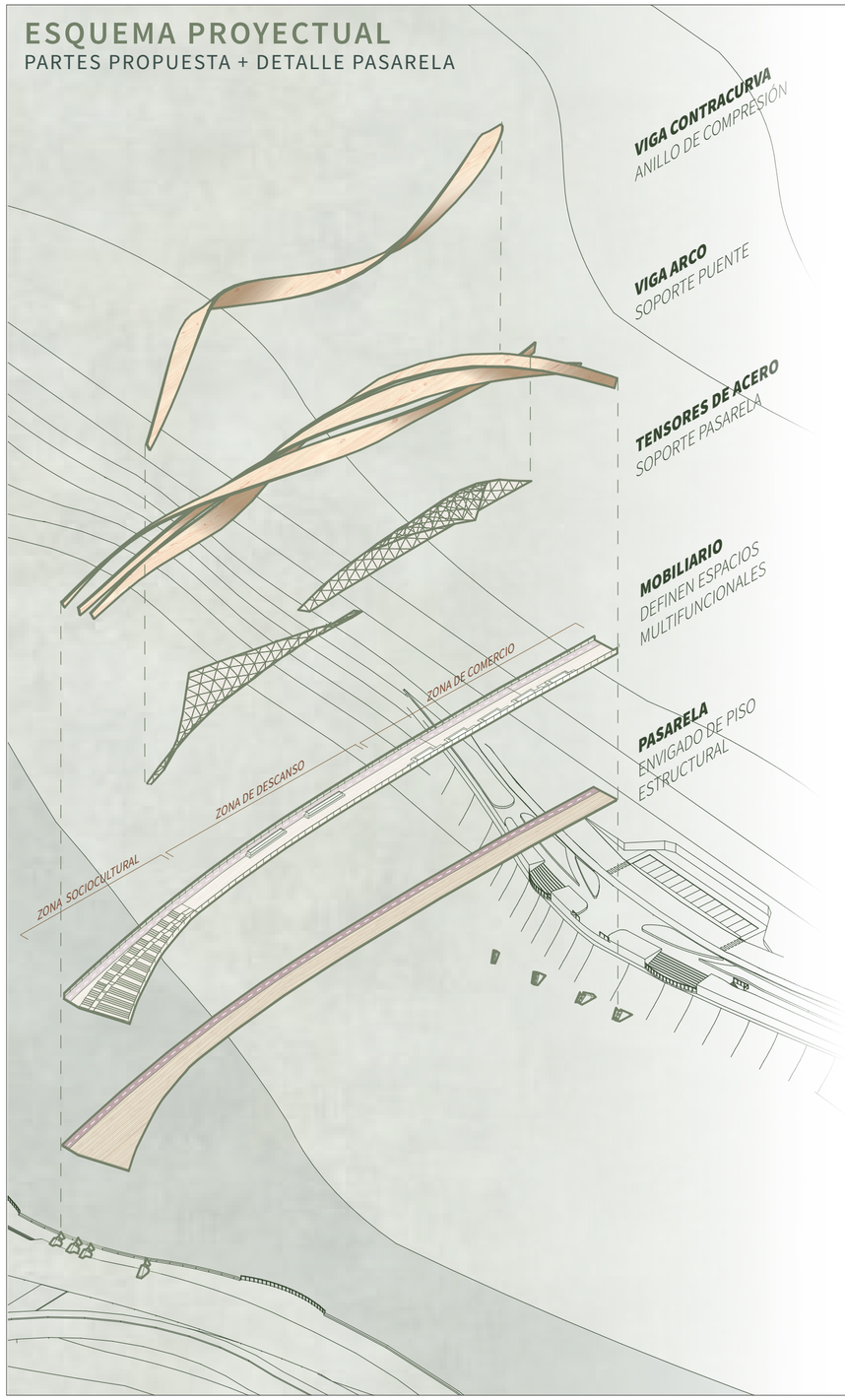

DETALLE ESTRUCTURA

Pasarela

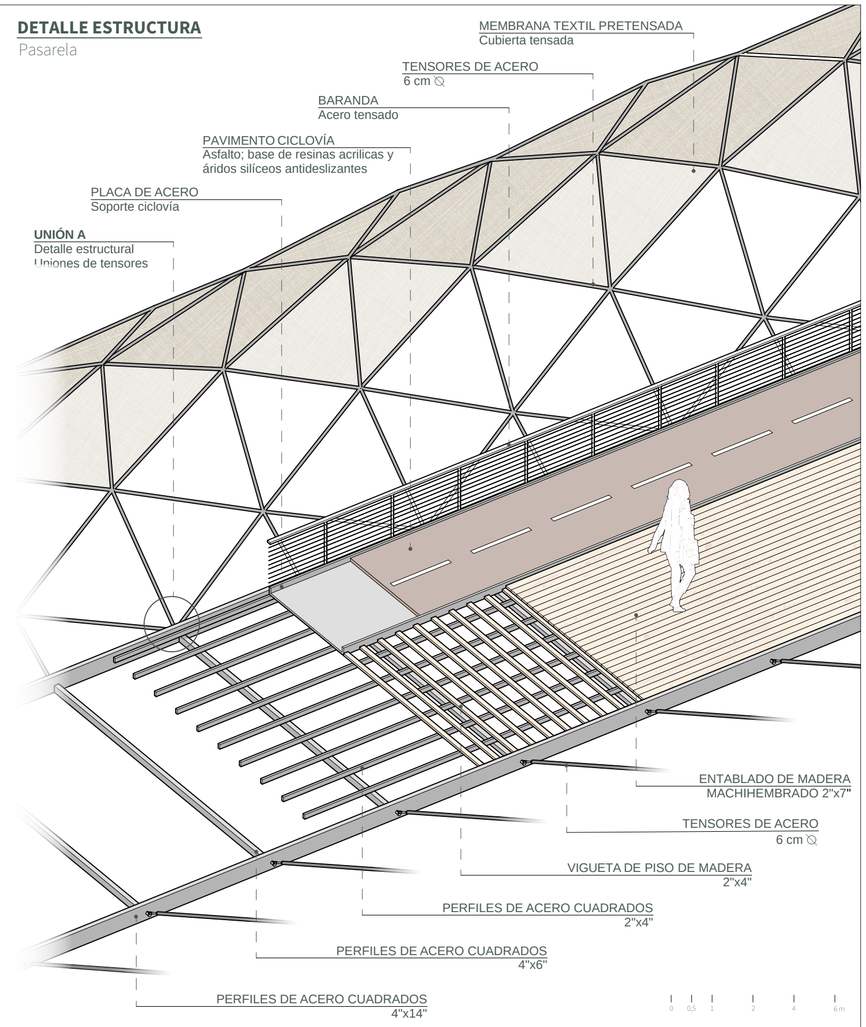

UNIÓN A - DETALLE UNIONES DE TENSORES

Soporte de la pasarela

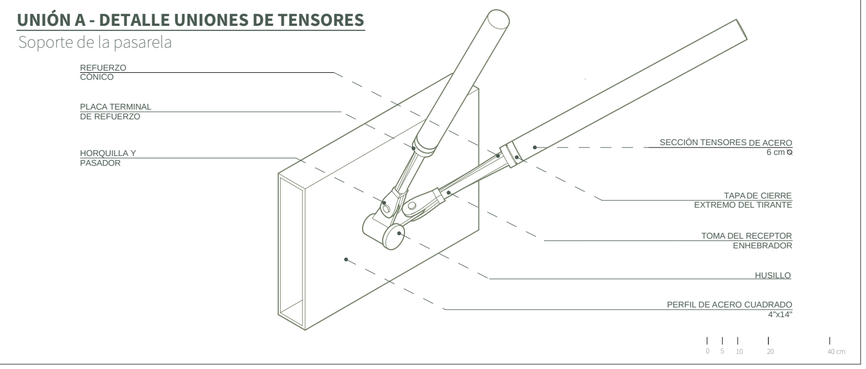

PLANTAS PROGRAMÁTICAS

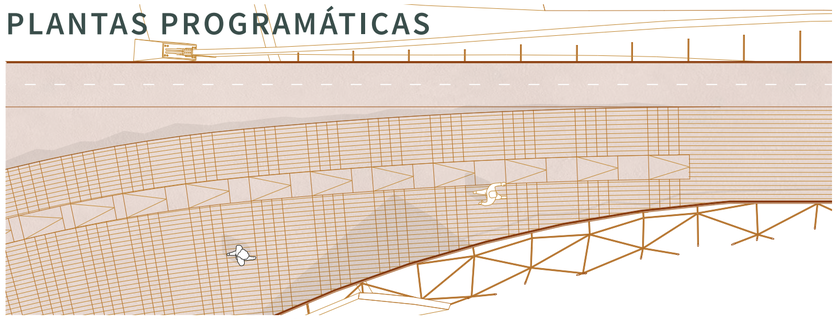

PROGRAMA SOCIOCULTURAL

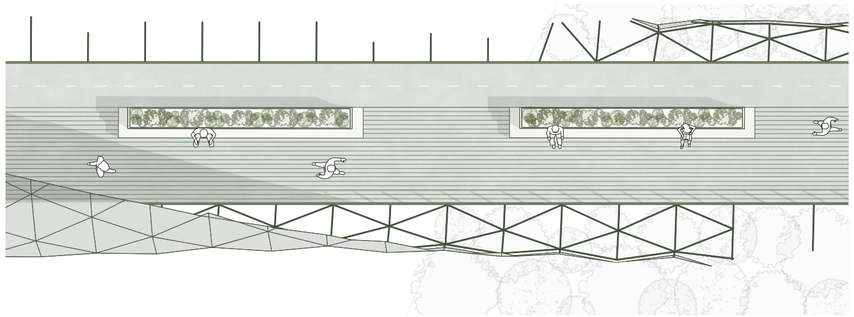

PROGRAMA DESCANSO

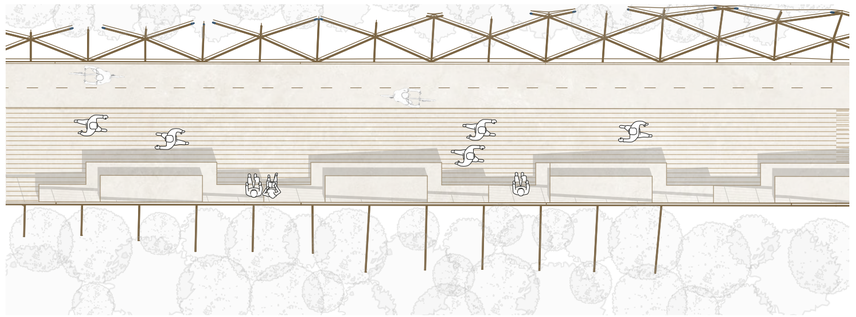

PROGRAMA COMERCIO

0 1 2 3 4 5 10 15 m